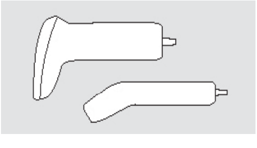

COM000-9051-0-00

06 © 2016

USER'S MANUAL
compact handheld 1D/2D code scanner

UŽIVATELSKÁ PŘÍRUČKA
kompaktní ruční čtečka 1D/2D kódů

BRUGERVEJLEDNING
kompakt håndbetjent 1D/2D-kode-scanner

ΕΓΧΕΙΡΙΔΙΟ ΧΡΗΣΗΣ
Μικρός σαρωτής χειρός κώδικα 1D/2D

KASUTUSJUHEND
kompaktne käeshoitav 1D-/2D-koodiskanner

KÄYTTÄJÄN KÄSIKIRJA
Kompakti kädessä pidettävä 1D/2D-koodilukija

BRUKERHÅNDBOK
kompakt, håndholdt 1D/2D strekkodeleser

PODRĘCZNIK UŻYTKOWNIKA
kompaktowy ręczny skaner kodów 1D/2D

РУКОВОДСТВО ПОЛЬЗОВАТЕЛЯ
Компактный портативный сканер 1D/2D штрихкодов

www.opticon.com

ENGLISH

CAUTION: This user's manual may be revised or withdrawn at any time without prior notice.
Copyright 2016
Opticon Sensors Europe B.V.
All rights reserved.
This manual may not, in whole or in part, be copied, photocopied, reproduced, translated or converted to any electronic or machine readable form without prior written consent of Opticon Sensors Europe B.V.

LIMITED WARRANTY AND DISCLAIMERS

BY OPENING THE PACKAGE OF THIS PRODUCT YOU AGREE TO BECOME BOUND BY THE LIABILITY AND WARRANTY CONDITIONS.

IN ALL CIRCUMSTANCES THIS MANUAL SHOULD BE READ ATTENTIVELY, BEFORE INSTALLING AND/OR USING THE PRODUCT.

Serial number
A serial number appears on all Opticon products. This official registration number is strictly related to the device purchased. Make sure that the serial number appearing on your Opticon device has not been removed. Removing the serial number might affect the warranty conditions and liability disadvantageously, so please be strict at maintaining the label with serial number on the Opticon product.

Warranty / Warranty period / Liability
Unless otherwise agreed in a contract, all Opticon products are warranted for a period of two years after purchase, covering defects in material and workmanship. Opticon will repair or, at its opinion, replace products that prove to be defective in material or workmanship under proper use during the warranty period. Opticon will not be liable in cases where modifications are made by the customer. In such case the standard repair charge will be applicable. The standard charge for repair will also be applicable in cases where no defect is found at all. These rules also apply for products that are still under warranty. Under no circumstance Opticon Sensors Europe B.V. will be liable for any direct, indirect, consequential or incidental damages arising out of use or inability to use both the hardware and software, even if Opticon has been informed about the possibility of such damages.

Packaging
The packing materials are not harmful for the environment. We recommend that you save all packing materials, as it should be used whenever you need to transport your scanner (eg. for service). Damage caused by improper repacking is not covered by the warranty.

Trademark
Trademarks used are property of their respective owners.

ČEŠTINA

UPOZORNĚNÍ: Tato uživatelská příručka může být kdykoli bez předchozího upozornění revidována nebo stažena.
Copyright 2016
Opticon Sensors Europe B.V.
Všechna práva vyhrazena.
Tato příručka jako celek ani žádná její část nesmí být kopírována, fotokopírována, rozmnožována, překládána ani převáděna do jakékoli elektronicky nebo strojově čitelné podoby bez předchozího písemného svolení společnosti Opticon Sensors Europe B.V.

OMEZENÁ ZÁRUKA A ODMÍTNUTÍ ZÁRUK

OTEVŘENÍM BALENÍ TOHOTO PRODUKTU SE ZAVAZUJETE, ŽE BUDETE DODRŽOVAT PODMÍNKY URČUJÍCÍ ODPOVĚDNOST A ZÁRUČNÍ PODMÍNKY.

PŘED INSTALACÍ A/NEBO POUŽITÍM TOHOTO PRODUKTU JE ZA VŠECH OKOLNOSTÍ NUTNÉ SI PEČLIVĚ PROSTUDOVAT TUTO PŘÍRUČKU.

Sériové číslo
Na všech produktech Opticon je vyznačeno sériové číslo. Toto oficiální registrační číslo se vztahuje pouze na zakoupené zařízení. Sériové číslo vyznačené na zařízení Opticon nesmí být odstraněno. Jeho odstranění by mohlo mít nepříznivý vliv na možnost uplatnění podmínek určujících odpovědnost a záručních podmínek, proto zachování sériového čísla na produktu Opticon přísně vyžadujte.

Záruka / doba záruky / odpovědnost
Není-li smluvně sjednáno jinak, na všechny produkty Opticon se poskytuje záruka po dobu dvou let od zakoupení a tato záruka se týká vad materiálu a zpracování. Produkty, které jsou používány řádným způsobem a u nichž se během doby záruky prokáže vada materiálu či zpracování, společnost Opticon podle svého uvážení opraví nebo vymění. Společnost Opticon neponese žádnou odpovědnost za závady produktů upravených zákazníkem. V případě takových závad bude za opravu účtovat standardní cenu. Standardní cena za opravu se bude účtovat také v případech, kdy nebude zjištěna žádná závada. Tato pravidla platí rovněž pro produkty, které jsou stále v záruce. Společnost Opticon Sensors Europe B.V. za žádných okolností neponese odpovědnost za jakékoli přímé, nepřímé, následné ani náhodné škody, jež vzniknou v důsledku používání nebo nemožnosti používání hardwaru a softwaru, a to ani v případě, že byla o možnosti vzniku takových škod předem informována.

Balení
Použité obalové materiály nepoškozují životní prostředí. Veškeré obalové materiály doporučujeme uschovat. Budete je potřebovat při případné přepravě čtečky (např. do servisu). Na poškození vzniklá nevhodným opětovným zabalením se nevztahuje záruka.

Ochranné známky
Použité ochranné známky jsou majetkem příslušných vlastníků.

DANSK

FORSIGTIG: Denne brugervejledning kan revideres eller trækkes tilbage når som helst uden forudgående varsel.
Copyright 2016
Opticon Sensors Europe B.V.
Alle rettigheder forbeholdes.
Denne vejledning må ikke, hverken helt eller delvist, kopieres, fotokopieres, reproduceres, oversættes eller konverteres til nogen form for elektronisk eller maskinlæsbar form uden forudgående skriftligt samtykke fra Opticon Sensors Europe B.V.

BEGRÆNSET GARANTI OG ANSVARSFRASKRIVELSE

VED AT ÅBNE PRODUKTEMBALLAGEN ACCEPTERER DU AT BLIVE BUNDET AF ANSVARS- OG GARANTIBETINGELSERNE.

UNDER ALLE OMSTÆNDIGHEDER BØR DENNE VEJLEDNING LÆSES OMHYGGELIGT, FØR PRODUKTET INSTALLERES OG/ELLER TAGES I BRUG.

Serienummer
Der vises et serienummer på alle Opticon-produkter. Dette officielle registreringsnummer er nøje relateret til det købte apparat. Sørg for, at det serienummer, som vises på dit Opticon-apparat, ikke fjernes. Hvis serienummeret fjernes, kan det påvirke ansvars- og garantibetingelserne negativt, så vær omhyggelig med at sikre, at mærkaten med serienummeret bliver siddende på Opticon-produktet.

Garanti/garantiperiode/ansvar
Medmindre andet er aftalt i en kontrakt, gives der efter købsdatoen to års garanti for alle Opticon-produkter, som omfatter materiale og udførelse. Opticon vil reparere eller efter eget skøn udskifte produkter, der viser sig at være defekte i materiale eller udførelse ved korrekt anvendelse i garantiperioden. Opticon vil ikke have noget ansvar i de tilfælde, hvor kunden foretager ændringer. I sådanne tilfælde vil der gælde et standardgebyr for reparation. Standardgebyret for reparation vil også gælde i tilfælde, hvor der slet ikke findes nogen defekt. Disse regler gælder også for produkter, der stadig er dækket af garantien. Opticon Sensors Europe BV kan under ingen omstændigheder holdes ansvarlig for eventuelle direkte, indirekte, følgeskader eller hændelige skader, der måtte opstå som følge af brug eller manglende evne til at bruge såvel hardware som software, selvom Opticon er blevet informeret om muligheden for sådanne skader.

Emballage
Emballagematerialerne er ikke skadelige for miljøet. Vi anbefaler, at du gemmer alle emballagematerialer, da de skal anvendes, når du har brug for at transportere din scanner (f.eks. til service). Garantien dækker ikke forkert ompakning.

Varemærke
Varemærker tilhører deres respektive ejere.

ΕΛΛΗΝΙΚΑ

ΠΡΟΣΟΧΗ: Αυτό το εγχειρίδιο χρήσης μπορεί να αναθεωρηθεί ή να αποσυρθεί οποιαδήποτε στιγμή χωρίς προηγούμενη ειδοποίηση.
Πνευματικά δικαιώματα 2016
Opticon Sensors Europe B.V.
Με την επιφύλαξη παντός δικαιώματος.
Απαγορεύεται η αντιγραφή, φωτοτύπηση, αναπαραγωγή, μετάφραση ή μετατροπή σε οποιοδήποτε ηλεκτρονικό μέσο ή οποιαδήποτε ηλεκτρονικά αναγνώσιμη μορφή του παρόντος εγχειριδίου, στο σύνολό του ή μέρους αυτού, χωρίς την προηγούμενη έγγραφη συγκατάθεση της Opticon Sensors Europe B.V.

ΠΕΡΙΟΡΙΣΜΕΝΗ ΕΓΓΥΗΣΗ ΚΑΙ ΑΠΟΠΟΙΗΣΕΙΣ ΕΓΓΥΗΣΗΣ

ΜΕ ΤΟ ΑΝΟΙΓΜΑ ΤΗΣ ΣΥΣΚΕΥΑΣΙΑΣ ΑΥΤΟΥ ΤΟΥ ΠΡΟΪΟΝΤΟΣ ΣΥΜΦΩΝΕΙΤΕ ΝΑ ΔΕΣΜΕΥΕΣΤΕ ΑΠΟ ΤΟΥΣ ΟΡΟΥΣ ΠΟΥ ΔΙΕΠΟΥΝ ΤΗΝ ΕΓΓΥΗΣΗ ΚΑΙ ΤΗΝ ΕΥΘΥΝΗ.

ΣΕ ΚΑΘΕ ΠΕΡΙΠΤΩΣΗ, ΠΡΕΠΕΙ ΝΑ ΔΙΑΒΑΣΕΤΕ ΠΡΟΣΕΚΤΙΚΑ ΑΥΤΟ ΤΟ ΕΓΧΕΙΡΙΔΙΟ ΠΡΙΝ ΕΓΚΑΤΑΣΤΗΣΕΤΕ Ή/ΚΑΙ ΧΡΗΣΙΜΟΠΟΙΗΣΕΤΕ ΤΟ ΠΡΟΪΟΝ.

Αριθμός σειράς
Ο αριθμός σειράς εμφανίζεται σε όλα τα προϊόντα της Opticon. Αυτός ο επίσημος αριθμός καταχώρισης σχετίζεται αποκλειστικά με τη συσκευή που αγοράσατε. Βεβαιωθείτε ότι δεν έχει αφαιρεθεί ο αριθμός σειράς που απεικονίζεται στη συσκευή της Opticon που διαθέτετε. Η αφαίρεση του αριθμού σειράς ενδέχεται να επηρεάσει τους όρους που διέπουν την εγγύηση και την ευθύνη, οπότε παρακαλούμε να διατηρείτε οπωσδήποτε τη σήμανση με τον αριθμό σειράς επάνω στο προϊόν της Opticon.

Εγγύηση / Περίοδος εγγύησης / Ευθύνη
Εκτός αν αναφέρεται διαφορετικά στη σύμβαση, όλα τα προϊόντα της Opticon διαθέτουν εγγύηση για περίοδο δύο ετών μετά την αγορά, η οποία καλύπτει ελαττώματα στο υλικό και την κατασκευή. Η Opticon θα επισκευάσει ή, κατά την κρίση της, θα αντικαταστήσει τα προϊόντα που αποδεικνύονται ελαττωματικά όσον αφορά το υλικό ή την κατασκευή κατά την περίοδο της εγγύησης εφόσον χρησιμοποιούνται με ορθό τρόπο. Η Opticon δεν φέρει ευθύνη σε περιπτώσεις όπου πραγματοποιούνται τροποποιήσεις από τον πελάτη. Στην περίπτωση αυτή, θα ισχύει η τυπική χρέωση επισκευής. Η τυπική χρέωση επισκευής θα ισχύει επίσης στις περιπτώσεις όπου δεν διαπιστώνεται κανένα απολύτως ελάττωμα. Οι κανόνες αυτοί ισχύουν επίσης για τα προϊόντα που εξακολουθούν να καλύπτονται από την εγγύηση. Σε καμία περίπτωση η Opticon Sensors Europe B.V. δεν είναι υπεύθυνη για τυχόν άμεσες, έμμεσες, αποθετικές ή θετικές ζημίες που προκύπτουν από τη χρήση ή την αδυναμία χρήσης τόσο του υλικού όσο και του λογισμικού, ακόμη και αν η Opticon έχει ενημερωθεί για το ενδεχόμενο αυτών των ζημιών.

Συσκευασία
Τα υλικά της συσκευασίας δεν είναι βλαβερά για το περιβάλλον. Συνιστούμε να αποθηκεύετε όλα τα υλικά συσκευασίας, διότι πρέπει να τα χρησιμοποιείτε κάθε φορά που χρειάζεται να μεταφέρετε το σαρωτή σας (π.χ. για σέρβις). Η ζημιά που προκύπτει από ακατάλληλη ανασυσκευασία δεν καλύπτεται από την εγγύηση.

Εμπορικό σήμα
Τα εμπορικά σήματα που χρησιμοποιούνται είναι ιδιοκτησία των αντίστοιχων κατόχων τους.

EESTI KEEL

ETTEVAATUST! Seda kasutusjuhendit võidakse etteteatamata muuta või tühistada.
Autoriõigus 2016
Opticon Sensors Europe B.V.
Kõik õigused kaitstud.
Seda kasutusjuhendit ei tohi tervikuna ega osaliselt kopeerida, fotokopeerida, reprodutseerida, tõlkida või konverteerida mis tahes elektroonilisse või masinloetavasse vormi ilma eelneva kirjaliku nõusolekuta ettevõttelt Opticon Sensors Europe B.V.

PIIRATUD GARANTII JA LAHTIÜTLUSED

SELLE TOOTE PAKENDIT AVADES NÕUSTUTE OLEMA SEOTUD VASTUTUSE JA GARANTII TINGIMUSTEGA.

ENNE TOOTE PAIGALDAMIST JA/VÕI KASUTAMIST PEATE KÕIK SELLE KASUTUSJUHENDI TINGIMUSED TÄHELEPANELIKULT LÄBI LUGEMA.

Seerianumber
Kõikidel Opticoni toodetel on seerianumber. See ametlik registreerimisnumber on seotud ainult ostetud seadmega. Veenduge, et teie Opticoni seadmel olev seerianumber ei oleks eemaldatud. Seerianumbri eemaldamine võib mõjutada ebasoodsalt garantiitingimusi ja vastutust, seega hoidke Opticoni tootel olevat seerianumbriga silti hoolikalt.

Garantii/garantiiperiood/vastutus
Kõigil Opticoni toodetel on kaheaastane ostujärgne garantii, mis katab materjali- ja tootmisvead, kui lepingus ei ole öeldud teisiti. Opticon remondib või asendab oma äranägemisel tooted, millel ilmnevad garantiiperioodil tavakasutuse korral materjali- või tootmisvead. Opticon ei võta vastutust juhtudel, kui klient on teinud muudatusi. Sel juhul rakendatakse tavapärast remonditööde tasu. Tavapärast remonditööde tasu rakendatakse ka juhtudel, kus viga ei leita. Need reeglid kehtivad ka toodetele, millele kehtib garantii. Opticon Sensors Europe B.V. ei ole mingil juhul vastutav mistahes otseste, kaudsete, juhuslike või kaasnevate kahjude eest, mis tulenevad nii riist- kui ka tarkvara kasutamisest või kasutamise võimatusest, isegi kui Opticoni on selliste kahjude võimalusest teavitatud.

Pakendamine
Pakkematerjalid ei ole keskkonnale kahjulikud. Soovitame hoida alles kõik pakkematerjalid, kuna neid tuleks kasutada alati, kui peate oma skannerit transportima (nt hoolduseks). Väärast uuesti pakendamisest tulenevad kahjud ei kuulu garantii alla.

Kaubamärk
Kasutatud kaubamärgid kuuluvad vastavatele omanikele.

SUOMI

HUOMIO: Tätä käyttäjän käsikirjaa voidaan muuttaa tai se voidaan vetää pois markkinoilta milloin tahansa ilman ennakkoilmoitusta.
Copyright 2016
Opticon Sensors Europe B.V.
Kaikki oikeudet pidätetään.
Tätä käsikirjaa ei saa kopioida, valokopioida, jäljentää, kääntää tai muuntaa mihinkään sähköiseen tai koneluettavaan muotoon kokonaan tai osittain ilman Opticon Sensors Europe B.V.:n edeltävää kirjallista suostumusta.

RAJOITETTU TAKUU JA VASTUUVAPAUSLAUSEKKEET

AVAAMALLA TÄMÄN TUOTTEEN PAKKAUKSEN SUOSTUT SITOUTUMAAN VASTUU- JA TAKUUEHTOIHIN.

TÄMÄ KÄSIKIRJA ON LUETTAVA KAIKISSA TAPAUKSISSA TARKASTI ENNEN TUOTTEEN ASENTAMISTA JA/TAI KÄYTTÄMISTÄ.

Sarjanumero
Kaikissa Opticon-tuotteissa on sarjanumero. Tämä virallinen rekisteröintinumero koskee vain ostettua laitetta. Varmista, että Opticon-laitteessasi olevaa sarjanumeroa ei ole poistettu. Sarjanumeron poistaminen voi vaikuttaa haitallisesti takuuehtoihin ja vastuuseen, joten pidä sarjanumeron sisältävä tarra huolellisesti Opticon-tuotteen päällä.

Takuu/takuuaika/vastuu
Ellei toisin sopimuksessa sovita, kaikilla Opticon-tuotteilla on kahden vuoden takuu ostohetkestä, ja takuu kattaa materiaali- ja valmistusviat. Opticon korjaa tai oman päätöksensä mukaisesti vaihtaa tuotteet, jotka osoittautuvat takuuaikana materiaali- tai valmistusviallisiksi asianmukaisessa käytössä. Opticon ei vastaa tapauksista, joissa asiakas tekee laitteeseen muutoksia. Sellaisessa tapauksessa käytetään tavanomaista korjausveloitusta. Tavanomaista korjausveloitusta sovelletaan myös tapauksiin, joissa mitään vikaa ei löydy. Nämä säännöt koskevat myös tuotteita, joiden takuuaika on edelleen voimassa. Missään tapauksessa Opticon Sensors Europe B.V. ei ole vastuussa mistään suoranaisista, epäsuorista, välillisistä tai satunnaisista vahingoista, jotka johtuvat sekä laitteiston että ohjelmiston käytöstä tai kyvyttömyydestä käyttää niitä, vaikka Opticonille olisikin kerrottu sellaisten vahinkojen mahdollisuudesta.

Pakkaus
Pakkausmateriaalit eivät ole ympäristölle haitallisia. Suosittelemme, että säästät kaikki pakkausmateriaalit, koska niitä on käytettävä lukijan kuljetuksen aikana (esim. huoltoa varten). Takuu ei korvaa väärin suoritetun uudelleen pakkaamisen aiheuttamaa vahinkoa.

Tavaramerkki
Käytetyt tavaramerkit ovat vastaavien omistajiensa omaisuutta.

NORSK

FORSIKTIG: Denne brukerhåndboken kan revideres eller trekkes tilbake når som helst uten forvarsel.
Copyright 2016
Opticon Sensors Europe B.V.
Med enerett.
Denne håndboken må ikke, verken helt eller delvis, kopieres, fotokopieres, reproduseres, oversettes eller konverteres til et elektronisk eller maskinlesbart format uten skriftlig forhåndstillatelse fra Opticon Sensors Europe B.V.

BEGRENSET GARANTI OG ANSVARSFRASKRIVELSER

VED Å ÅPNE EMBALLASJEN TIL DETTE PRODUKTET, SAMTYKKER DU I Å VÆRE BUNDET AV VILKÅRENE FOR ANSVAR OG GARANTI.

UNDER ALLE OMSTENDIGHET SKAL DENNE HÅNDBOKEN LESES NØYE FØR DU INSTALLERER OG/ELLER BRUKER PRODUKTET.

Serienummer
Det finnes et serienummer på alle Opticon-produkter. Dette offisielle registreringsnummeret er entydig for det kjøpte produktet. Kontroller at serienummeret på din Opticon-enhet ikke har blitt fjernet. Et manglende serienummer kan påvirke garantivilkårene og ansvarsforholdet i din disfavør, så vær nøye med å beholde etiketten med serienummeret på Opticon-produktet.

Garanti/garantiperiode/ansvar
Med mindre noe annet er avtalt i kontrakten, har alle Opticon-produkter en garanti på to år fra kjøpsdatoen, som dekker defekter i materialer og utførelse. Opticon vil reparere eller, etter eget valg, erstatte produkter som viser seg å ha defekter i materialer eller utførelse ved normal bruk i løpet av garantiperioden. Opticon vil ikke akseptere noe ansvar dersom kunden har modifisert produktet. I slike tilfeller gjelder standardpriser for reparasjon. Standardpris for reparasjon gjelder også i tilfeller der det ikke finnes noen defekt. Disse reglene gjelder alle produkter som fremdeles dekkes av garantien. Ikke under noen omstendigheter skal Opticon Sensors Europe B.V. ha ansvar for noen direkte, indirekte eller tilfeldige skader eller følgeskader som oppstår ved bruk av, eller manglende evne til å bruke, maskinvaren og programvaren, selv om Opticon har blitt informert om muligheten for slike skader.

Emballasje
Emballasjematerialet er ikke miljøskadelig. Vi anbefaler at du tar vare på alle emballasjematerialer, da disse skal brukes hvis du behøver å transportere strekkodeleseren (f.eks. for service). Skade som skyldes feil emballasje ved ny transport, dekkes ikke av garantien.

Varemerke
Varemerker som brukes, tilhører sine respektive eiere.

POLSKI

UWAGA: ten podręcznik użytkownika może zostać zmieniony lub wycofany w dowolnym terminie bez wcześniejszego powiadomienia.
Copyright 2016
Opticon Sensors Europe B.V.
Wszelkie prawa zastrzeżone.
Niniejszy podręcznik nie może być powielany, kserowany, reprodukowany, tłumaczony ani przetwarzany – w całości lub części – do postaci elektronicznej lub nadającej się do odczytu maszynowego bez uprzedniego uzyskania pisemnej zgody firmy Opticon Sensors Europe B.V.

OGRANICZONA GWARANCJA I WYŁĄCZENIA ODPOWIEDZIALNOŚCI

OTWARCIE OPAKOWANIA TEGO PRODUKTU OZNACZA WYRAŻENIE PRZEZ UŻYTKOWNIKA ZGODY NA POSTANOWIENIA DOTYCZĄCE ODPOWIEDZIALNOŚCI I WARUNKI GWARANCJI.

PRZED ZAINSTALOWANIEM LUB URUCHOMIENIEM PRODUKTU NALEŻY ZAWSZE DOKŁADNIE ZAPOZNAĆ SIĘ Z NINIEJSZYM PODRĘCZNIKIEM.

Numer seryjny
Numer seryjny jest umieszczany na wszystkich produktach firmy Opticon. Ten oficjalny numer rejestracyjny jest powiązany wyłącznie z zakupionym urządzeniem. Należy się upewnić, że numer seryjny podany na urządzeniu firmy Opticon nie został usunięty. Usunięcie numeru seryjnego może mieć niekorzystny wpływ na warunki gwarancji i postanowienia dotyczące odpowiedzialności. Należy więc dopilnować, aby etykieta z numerem seryjnym zawsze się znajdowała na urządzeniu firmy Opticon.

Gwarancja/okres gwarancji/odpowiedzialność
O ile w umowie nie określono inaczej, wszystkie produkty firmy Opticon objęte są dwuletnią gwarancją obowiązującą od chwili zakupu i obejmującą wady materiałowe oraz wykonawstwa. Według własnego uznania firma Opticon naprawi lub wymieni produkty, które okażą się być wadliwe pod względem materiałowym lub wykonawstwa pod warunkiem prawidłowej eksploatacji w trakcie okresu gwarancji. Firma Opticon nie ponosi odpowiedzialności w przypadku zmian wprowadzonych przez klienta. W takiej sytuacji zostanie naliczona standardowa opłata za naprawę. Standardowa opłata za naprawę jest naliczana także w przypadku niewykrycia wad. Niniejsze zasady dotyczą również produktów objętych gwarancją. Firma Opticon Sensors Europe B.V. w żadnym wypadku nie ponosi odpowiedzialności z tytułu szkód bezpośrednich, pośrednich, wynikowych i przypadkowych wynikających z używania lub niemożności używania zarówno sprzętu, jak i oprogramowania, nawet gdy firmę Opticon poinformowano o możliwości powstania takiej odpowiedzialności.

Opakowanie
Materiały opakowaniowe nie są szkodliwe dla środowiska. Zalecamy zachowanie wszystkich materiałów opakowaniowych, gdyż należy z nich korzystać zawsze, gdy zachodzi konieczność transportu skanera (np. w celu naprawy). Szkody powstałe wskutek niewłaściwego ponownego zapakowania produktu nie są objęte gwarancją.

Znak towarowy
Wykorzystane znaki towarowe należą do ich właścicieli.

РУССКИЙ

ВНИМАНИЕ! Данное руководство пользователя может быть изменено или отозвано в любое время без предварительного уведомления.
© 2016 г.
Opticon Sensors Europe B.V.
Все права защищены.
Данное руководство запрещено, частично или полностью, копировать, ксерокопировать, воспроизводить, переводить или конвертировать в любой электронный или машинный формат без предварительного письменного согласия компании Opticon Sensors Europe B.V.

ОГРАНИЧЕННАЯ ГАРАНТИЯ И ОТКАЗ ОТ ОТВЕТСТВЕННОСТИ

ВСКРЫВАЯ УПАКОВКУ С ПРОДУКТОМ, ВЫ ДАЕТЕ СОГЛАСИЕ НЕСТИ ОТВЕТСТВЕННОСТЬ И СОБЛЮДАТЬ УСЛОВИЯ ПРЕДОСТАВЛЕНИЯ ГАРАНТИИ.

ПРИ ЛЮБЫХ ОБСТОЯТЕЛЬСТВАХ НЕОБХОДИМО ВНИМАТЕЛЬНО ПРОЧИТАТЬ ДАННОЕ РУКОВОДСТВО ПЕРЕД УСТАНОВКОЙ И (ИЛИ) ИСПОЛЬЗОВАНИЕМ ПРОДУКТА.

Серийный номер
Серийный номер указан на всех продуктах Opticon. Этот официальный регистрационный номер строго привязан к приобретаемому устройству. Убедитесь, что серийный номер, указанный на вашем устройстве Opticon, не стерт. Отсутствие серийного номера может неблагоприятно повлиять на условия предоставления гарантии и обязательства, поэтому необходимо строго следить за сохранностью этикетки на продукте Opticon, где указан серийный номер.

Гарантия/гарантийный период/ответственность
Если в договоре не прописано иначе, на все продукты Opticon предоставляется гарантия на срок два года с момента приобретения, которая распространяется на дефекты в материалах и качество изготовления. Компания Opticon произведет ремонт или, по ее усмотрению, замену продуктов, в которых был выявлен дефект материалов или качества изготовления при условии должной эксплуатации продукта в течение гарантийного периода. Компания Opticon не несет ответственности в случаях, когда заказчик самостоятельно внес какие-либо модификации в продукт. В этих случаях будет взиматься стандартная оплата за ремонт. Стандартная оплата за ремонт также будет взиматься в случаях, когда не было обнаружено каких-либо дефектов. Эти правила также применимы к продуктам, которые все еще находятся на гарантии. Ни при каких обстоятельствах компания Opticon Sensors Europe B.V. не несет ответственности за любой прямой, косвенный, значительный или непреднамеренный ущерб, возникший в результате использования или невозможности использования как аппаратного, так и программного обеспечения, даже если компания Opticon была проинформирована о возможности такого ущерба.

Упаковка
Упаковочные материалы безвредны для окружающей среды. Мы рекомендуем сохранять все упаковочные материалы, поскольку их необходимо использовать при транспортировке сканера (например, для сервисного обслуживания). Повреждения, возникшие в результате неправильной упаковки продукта, не покрываются гарантией.

Товарные знаки
Используемые товарные знаки являются собственностью их соответствующих владельцев.

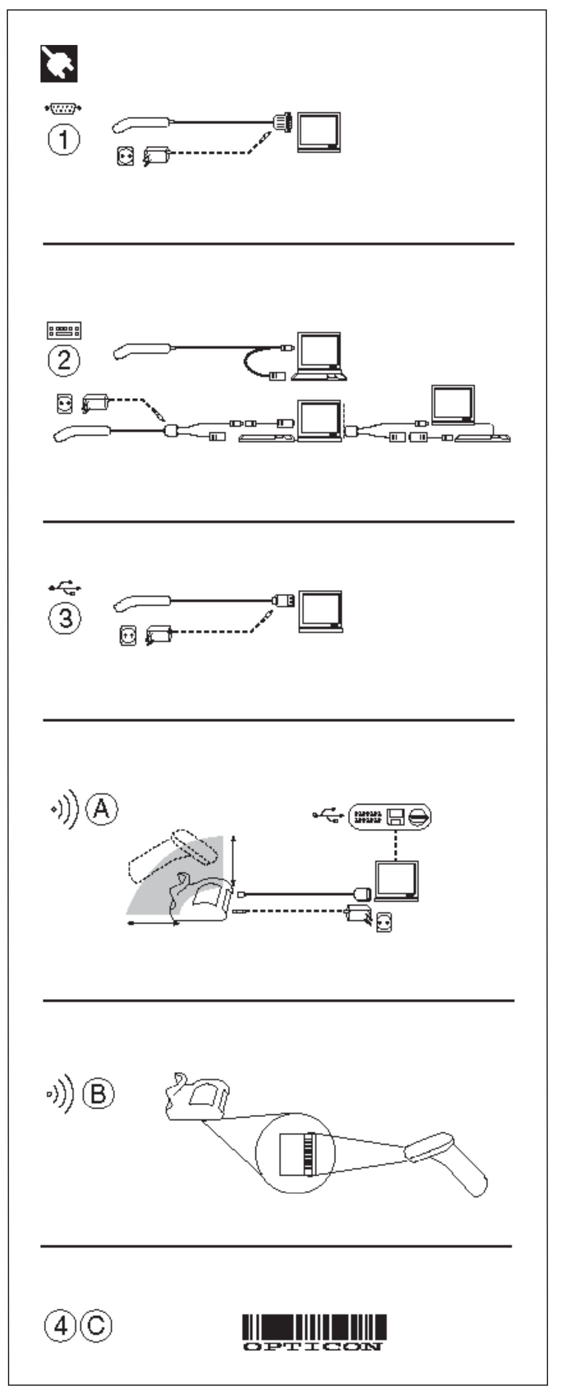

INSTALLATION INSTRUCTIONS

FIRST STEP: TURN POWER OFF !
- Exercise caution at all times when working with AC and DC-powered equipment.
- Turn off all your equipment before installation.
- It is strongly recommended to use Opticon cables and power supplies.

NEXT STEPS:
CONNECT INTERFACE
- Find your interface type in the corresponding diagram
- Connect the scanner to the computer in accordance with the diagram and corresponding Instructions.
- Turn your computer equipment on. When using a battery powered scanner, charge the battery before use.

DIAGRAM AND INSTRUCTIONS
See diagram on the left side of this page.

Connection CABLED:

1. RS 232 interface cable connection DB9/DB25: Plug connector into the Host.
If power is required: Connect external power supply.

2. Keyboard wedge connection
Disconnect the keyboard.
Plug the male side to the Host. Plug the female side to keyboard.
If power is required: Connect external power supply.

3. USB cable
Make sure your computer runs Windows 98 or higher.
Plug USB connector of scanner into the Host.
If power is required: Connect external power supply.

4. Test: read bar code
Read the OPTICON bar code and check the result at the Host.

Connection WIRELESS:

A. Cradle connection
- USB interface remark: Download USB driver from www.opticon.com and install the driver on the Host.
- Interface connection: Connect the interface cable cradle to the cradle and to the Host. Connect always one type of interface. (Do not connect for example both USB and RS232).
- Power connection: Connect the power supply to the cradle and the main socket.

B. Wireless connection between scanner and cradle
Scan the label with device address on the bottom of the cradle, to connect scanner to cradle.

C. Test: read barcode
Read the OPTICON bar code and check the result at the Host.

If you have any questions, please contact your local dealer or Opticon.

POKYNY K INSTALACI

PRVNÍ KROK: VYPNĚTE PŘÍVOD ELEKTRICKÉHO PROUDU!
- Při práci s vybavením napájeným střídavým či stejnosměrným proudem vždy dbejte na opatrnost.
- Před instalací veškeré vybavení vypněte.
- Důrazně doporučujeme používat kabely a napájecí adaptéry Opticon.

DALŠÍ KROKY:
PŘIPOJENÍ ROZHRANÍ
- Vyhledejte schéma s označením typu rozhraní, které máte.
- Podle schématu a příslušných instrukcí čtečku připojte k počítači.
- Zapněte počítačové vybavení. Je-li čtečka napájena baterií, před použitím baterii nabijte.

SCHÉMA A POKYNY
Schémata najdete v levé části této stránky.

KABELOVÉ připojení:

1. Připojovací kabel RS 232 typu DB9/DB25: Připojte konektor k hostitelskému zařízení. Je-li zapotřebí napájení: Připojte externí zdroj napájení.

2. Klávesnicové rozhraní
Odpojte klávesnici.
Kolíkový konektor připojte k hostitelskému zařízení. Zdířkový konektor připojte ke klávesnici. Je-li zapotřebí napájení: Připojte externí zdroj napájení.

3. Kabel USB
Počítač musí používat operační systém Windows 98 nebo novější.
Připojte konektor USB čtečky k hostitelskému zařízení.
Je-li zapotřebí napájení: Připojte externí zdroj napájení.

4. Test: načtení čárového kódu
Načtěte čárový kód OPTICON a zkontrolujte výsledek v hostitelském zařízení.

BEZDRÁTOVÉ připojení:

A. Připojení nabíjecí jednotky
- Poznámka k připojení USB: Na webu www.opticon.com si stáhněte ovladač rozhraní USB a nainstalujte jej do hostitelského zařízení.
- Připojení rozhraní: Propojte kabelem rozhraní nabíjecí jednotku a hostitelské zařízení. Používejte vždy jeden typ rozhraní. (Nepropojujte např. port USB a RS 232.)
- Připojení napájení: Připojte napájecí kabel k nabíjecí jednotce a zapojte jej do síťové zásuvky.

B. Bezdrátové propojení čtečky a nabíjecí jednotky
Načtěte štítek s adresou zařízení na spodní straně nabíjecí jednotky. Tím se čtečka s nabíjecí jednotkou propojí.

C. Test: načtení čárového kódu
Načtěte čárový kód OPTICON a zkontrolujte výsledek v hostitelském zařízení.

Máte-li jakékoli otázky, obraťte se na místního prodejce nebo na společnost Opticon.

INSTALLATIONS-INSTRUKTIONER

FØRSTE TRIN: SLUK FOR STRØMMEN!
- Udvis altid forsigtighed, når du arbejder med strømførende udstyr, uanset om det er veksel- eller jævnstrøm.
- Sluk for alt dit udstyr før installation.
- Det anbefales på det kraftigste at bruge ledninger og strømforsyninger fra Opticon.

NÆSTE TRIN:
TILSLUT INTERFACE
- Find din interfacetype i det tilsvarende diagram.
- Tilslut scanneren til computeren i overensstemmelse med diagrammet og tilsvarende instruktioner.
- Tænd for computerudstyret. Når der bruges en batteridrevet scanner, skal batteriet oplades før brug.

DIAGRAM OG INSTRUKTIONER
Se diagrammet i venstre side af denne side.

KABEL-forbindelse:

1. DB9/DB25-kabelforbindelse med RS 232-interface: Sæt stikket i værtsmaskinen.
Hvis der skal sættes strøm på: Tilslut ekstern strømforsyning.

2. Tastaturkileforbindelse:
Frakobl tastaturet.
Forbind hanstikket til værtsmaskinen. Forbind hunstikket til tastaturet.
Hvis der skal sættes strøm på: Tilslut ekstern strømforsyning.

3. USB-kabel
Sørg for, at din computer kører med Windows 98 eller senere.
Tilslut scannerens USB-stik til værtsmaskinen.
Hvis der skal sættes strøm på: Tilslut ekstern strømforsyning.

4. Test: aflæs stregkode
Aflæs OPTICON-stregkoden, og kontrollér resultatet på værtsmaskinen.

TRÅDLØS forbindelse:

A. Forbindelse til holder
- Bemærkning vedrørende USB-interface: Download USB-driver fra www.opticon.com, og installer driveren på værtsmaskinen.
- Interface-forbindelse: Tilslut interfacekablet til holderen og til værtsmaskinen. Tilslut altid én type interface. (Tilslut for eksempel ikke både USB og RS232).
- Strømforbindelse: Tilslut strømforsyningen til holderen og hovedstikkontakten.

B. Trådløs forbindelse mellem scanner og holder
Scan mærkaten med enhedens adresse i bunden af holderen for at forbinde scanneren til holderen.

C. Test: aflæs stregkode
Aflæs OPTICON-stregkoden, og kontrollér resultatet på værtsmaskinen.

Hvis du har nogle spørgsmål, bedes du kontakte din lokale forhandler eller Opticon.

ΟΔΗΓΙΕΣ ΕΓΚΑΤΑΣΤΑΣΗΣ

ΠΡΩΤΟ ΒΗΜΑ: ΑΠΕΝΕΡΓΟΠΟΙΗΣΤΕ ΤΗΝ ΗΛΕΚΤΡΙΚΗ ΤΡΟΦΟΔΟΣΙΑ!
- Να είστε πάντα προσεκτικοί όταν εργάζεστε με εξοπλισμό που τροφοδοτείται με εναλλασσόμενο (AC) και συνεχές (DC) ρεύμα.
- Απενεργοποιήστε ολόκληρο τον εξοπλισμό πριν την εγκατάσταση.
- Συνιστάται θερμά να χρησιμοποιείτε καλώδια και τροφοδοτικά της Opticon.

ΕΠΟΜΕΝΑ ΒΗΜΑΤΑ:
ΣΥΝΔΕΣΗ ΤΗΣ ΔΙΑΣΥΝΔΕΣΗΣ
- Βρείτε τον τύπο διασύνδεσης στο αντίστοιχο διάγραμμα.
- Συνδέστε το σαρωτή με τον υπολογιστή σύμφωνα με το διάγραμμα και τις αντίστοιχες οδηγίες.
- Ενεργοποιήστε τον εξοπλισμό του υπολογιστή σας. Όταν χρησιμοποιείτε σαρωτή που λειτουργεί με μπαταρία, να φορτίζετε την μπαταρία πριν από κάθε χρήση.

ΔΙΑΓΡΑΜΜΑ ΚΑΙ ΟΔΗΓΙΕΣ
Δείτε το διάγραμμα στην αριστερή πλευρά αυτής της σελίδας.

Σύνδεση με ΚΑΛΩΔΙΑ:

1. Σύνδεση καλωδίου διασύνδεσης RS 232 DB9/DB25: Συνδέστε το βύσμα με τον κεντρικό υπολογιστή.
Αν απαιτείται παροχή ρεύματος: Συνδέστε εξωτερικό τροφοδοτικό.

2. Σύνδεση πληκτρολογίου τύπου Wedge
Αποσυνδέστε το πληκτρολόγιο.
Συνδέστε το αρσενικό άκρο με τον κεντρικό υπολογιστή. Συνδέστε το θηλυκό άκρο με το πληκτρολόγιο.
Αν απαιτείται παροχή ρεύματος: Συνδέστε εξωτερικό τροφοδοτικό.

3. Καλώδιο USB
Βεβαιωθείτε ότι ο υπολογιστής εκτελεί Windows 98 ή νεότερη έκδοση.
Συνδέστε το βύσμα USB του σαρωτή με τον κεντρικό υπολογιστή.
Αν απαιτείται παροχή ρεύματος: Συνδέστε εξωτερικό τροφοδοτικό.

4. Δοκιμή: Κάντε ανάγνωση του γραμμωτού κώδικα
Κάντε ανάγνωση του γραμμωτού κώδικα της OPTICON και ελέγξτε το αποτέλεσμα στον κεντρικό υπολογιστή.

ΑΣΥΡΜΑΤΗ σύνδεση:

A. Σύνδεση χρησιμοποιώντας βάση στήριξης
- Επισήμανση για τη διασύνδεση USB: Κάντε λήψη του προγράμματος οδήγησης USB από τον ιστότοπο www.opticon.com και εγκαταστήστε το πρόγραμμα οδήγησης στον κεντρικό υπολογιστή.
- Σύνδεση της διασύνδεσης: Συνδέστε το καλώδιο διασύνδεσης με τη βάση στήριξης και τον κεντρικό υπολογιστή. Να συνδέετε πάντα έναν τύπο διασύνδεσης (Για παράδειγμα, μη συνδέετε και το καλώδιο USB και το καλώδιο RS232).
- Σύνδεση ηλεκτρικής τροφοδοσίας: Συνδέστε το τροφοδοτικό με τη βάση στήριξης και την πρίζα ηλεκτρικού δικτύου.

B. Ασύρματη σύνδεση μεταξύ του σαρωτή και της βάσης στήριξης
Σαρώστε τη σήμανση με τη διεύθυνση της συσκευής στο κάτω μέρος της βάσης στήριξης, για σύνδεση του σαρωτή με τη βάση στήριξης.

C. Δοκιμή: Ανάγνωση του γραμμωτού κώδικα
Κάντε ανάγνωση του γραμμωτού κώδικα της OPTICON και ελέγξτε το αποτέλεσμα στον κεντρικό υπολογιστή.

Αν έχετε τυχόν ερωτήσεις, επικοινωνήστε με τον αντιπρόσωπο στην περιοχή σας ή την Opticon.

PAIGALDUSJUHISED

ESIMENE SAMM: LÜLITAGE TOIDE VÄLJA!
- Olge vahelduv- ja alalisvoolutoitega seadmetega töötades ettevaatlik.
- Enne paigaldamist lülitage kõik seadmed välja.
- Tungivalt soovitatav on kasutada Opticoni kaableid ja toiteallikaid.

JÄRGMISED SAMMUD:
ÜHENDAGE LIIDES
- Leidke vastavalt jooniselt oma liidese tüüp.
- Ühendage skanner arvutiga joonise ja asjakohaste juhiste kohaselt.
- Lülitage arvuti sisse. Akutoitega skannerit kasutades laadige enne kasutamist akut.

JOONIS JA JUHISED
Vaadake selle lehekülje vasakul poolel olevat joonist.

KAABLIGA ühendus

1. RS-232 liidese kaabelühendus DB9/DB25: ühendage konnektor hostiga.
Kui vajalik on toide: ühendage väline toiteallikas.

2. Klaviatuuri kiilühendus
Lahutage klaviatuur.
Ühendage haaratav ots hostiga. Ühendage haarav ots klaviatuuriga.
Kui vajalik on toide: ühendage väline toiteallikas.

3. USB-kaabel
Veenduge, et teie arvutis oleks Windows 98 või uuem versioon.
Ühendage skanneri USB-konnektor hostiga.
Kui vajalik on toide: ühendage väline toiteallikas.

4. Katse: lugege vöötkoodi
Lugege OPTICONI vöötkoodi ja kontrollige tulemust hostis.

JUHTMEVABA ühendus

A. Aluse ühendus
- USB-liidese märkus: laadige veebilehelt www.opticon.com alla USB-draiver ja installige draiver hosti.
- Liidese ühendus: ühendage liidesekaabel aluse ja hostiga. Ühendage alati üht tüüpi liides. (Näiteks ärge ühendage nii USB-d kui ka RS-232.)
- Toiteühendus: ühendage toiteallikas aluse ja vooluvõrgu pistikupesaga.

B. Juhtmevaba ühendus skanneri ja aluse vahel
Skanneri ühendamiseks alusega skaneerige aluse all olevat seadme aadressiga silti.

C. Katse: lugege vöötkoodi
Lugege OPTICONI vöötkoodi ja kontrollige tulemust hostis.

Küsimuste korral võtke ühendust kohaliku edasimüüjaga või ettevõttega Opticon.

ASENNUSOHJEET

ENSIMMÄINEN VAIHE: SAMMUTA VIRTA!
- Ole aina varovainen työskennellessäsi vaihto- ja tasavirtalaitteiden kanssa.
- Sammuta kaikki laitteet ennen asennusta.
- On erittäin suositeltavaa käyttää Opticon-johtoja ja virtalähteitä.

SEURAAVAT VAIHEET:
KYTKE LIITTYMÄ
- Etsi liittymätyyppi vastaavasta kaaviosta.
- Kytke lukija tietokoneeseen kaavion ja vastaavien ohjeiden mukaisesti.
- Käynnistä tietokonelaitteisto. Akkukäyttöistä lukijaa käytettäessä lataa akku ennen käyttöä.

KAAVIO JA OHJEET
Katso kaavio, joka on tämän sivun vasemmalla puolella.

KAAPELILIITÄNTÄ:

1. RS 232 -liittymän kaapeliliitäntä DB9/DB25: Kytke liitin isäntään.
Jos tarvitaan virtaa: kytke ulkoinen virtalähde.

2. Laitteen liittäminen näppäimistön ja isännän väliin
Irrota näppäimistö.
Työnnä koiraspuoli isäntään. Työnnä naaraspuoli näppäimistöön.
Jos tarvitaan virtaa: kytke ulkoinen virtalähde.

3. USB-kaapeli
Varmista, että tietokoneesi käyttöjärjestelmä on vähintään Windows 98.
Kytke lukijan USB-liitin isäntään.
Jos tarvitaan virtaa: kytke ulkoinen virtalähde.

4. Testi: lue viivakoodi
Lue OPTICON-viivakoodi ja tarkista tulos isännässä.

LANGATON yhteys:

A. Telakointiasemayhteys
- USB-liitäntää koskeva huomautus: Lataa USB-ajuri osoitteesta www.opticon.com ja asenna ajuri isäntään.
- Liittymää käyttävä yhteys: Kytke yhteyskaapelin kannatin telakointiasemaan ja isäntään. Kytke aina vain yhdentyyppinen liittymä. (Älä esimerkiksi kytke sekä USB:tä että RS232:ta).
- Virtaliitin: Kytke virtalähde telakointiasemaan ja pistorasiaan.

B. Langaton yhteys lukijan ja telakointiaseman välillä
Liitä lukija telakointiasemaan lukemalla telakointiaseman pohjassa oleva tarra, jossa on laitteen osoite.

C. Testi: lue viivakoodi
Lue OPTICON-viivakoodi ja tarkista tulos isännässä.

Jos sinulla on kysyttävää, ota yhteyttä paikalliseen myyjään tai Opticoniin.

INSTALLASJONS-INSTRUKSJONER

FØRSTE TRINN: SLÅ AV STRØMMEN!
- Vær alltid svært forsiktig når du arbeider med vekselstrøms- eller likestrømsutstyr.
- Slå av alt utstyret før installasjon.
- Det anbefales på det sterkeste å bruke Opticon-kabler og strømforsyninger.

NESTE TRINN:
KOBLE TIL GRENSESNITTET
- Finn din type grensesnitt i det tilhørende diagrammet.
- Koble leseren til datamaskinen i samsvar med diagrammet og de tilhørende instruksjonene.
- Slå datautstyret på. Hvis du bruker en batteridrevet leser, må du lade batteriet før bruk.

DIAGRAM OG INSTRUKSJONER
Se i diagrammet til venstre på denne siden.

KABLET tilkobling:

1. Tilkobling med RS 232-grensesnitt DB9/DB25: Plugg kontakten inn i vertsmaskinen.
Hvis det er behov for strøm: Koble til den eksterne strømforsyningen.

2. Tilkobling med tastaturkile
Koble fra tastaturet.
Plugg hannsiden inn i vertsmaskinen. Plugg hunnsiden inn i tastaturet.
Hvis det er behov for strøm: Koble til den eksterne strømforsyningen.

3. USB-kabel
Påse at datamaskinen har Windows 98 eller høyere.
Plugg USB-kontakten til leseren inn i vertsmaskinen.
Hvis det er behov for strøm: Koble til den eksterne strømforsyningen.

4. Test: Les en strekkode
Les OPTICON-strekkoden og sjekk resultatet på vertsmaskinen.

TRÅDLØS tilkobling:

A. Tilkobling av holder
- Om USB-grensesnitt: Last ned USB-driveren fra www.opticon.com og installer driveren på vertsmaskinen.
- Tilkobling av grensesnitt: Koble grensesnittkabelen til holderen og til vertsmaskinen. Koble alltid til én type grensesnitt. (Koble f.eks. ikke till både USB og RS232.)
- Strømtilkobling: Koble strømforsyningen til holderen og til stikkontakten.

B. Trådløs forbindelse mellom leser og holder
Skann etiketten med enhetsadressen på bunnen av holderen for å koble leseren til holderen.

C. Test: Les en strekkode
Les OPTICON-strekkoden og sjekk resultatet på vertsmaskinen.

Hvis du har spørsmål, ber vi deg kontakte din lokale forhandler eller Opticon.

INSTRUKCJA DOTYCZĄCA INSTALACJI

ETAP PIERWSZY: WYŁĄCZYĆ ZASILANIE!
- Podczas pracy z urządzeniami zasilanymi prądem przemiennym lub stałym należy zawsze zachować ostrożność.
- Przed rozpoczęciem instalacji wyłączyć wszystkie urządzenia.
- Zdecydowanie zaleca się używać kabli i zasilaczy firmy Opticon.

KOLEJNE ETAPY:
PODŁĄCZYĆ INTERFEJS
- Zidentyfikować rodzaj interfejsu na przedstawionym schemacie.
- Podłączyć skaner do komputera zgodnie ze schematem i podanymi instrukcjami.
- Włączyć komputer. W przypadku używania skanera zasilanego akumulatorowo naładować akumulator przed rozpoczęciem pracy.

SCHEMAT I INSTRUKCJE
Zapoznać się ze schematem umieszczonym po lewej stronie.

Połączenie PRZEWODOWE:

1. Połączenie za pomocą kabla interfejsu RS 232 (DB9/DB25): Podłączyć złącze do hosta.
Jeśli konieczne jest zasilanie: podłączyć zewnętrzny zasilacz.

2. Podłączenie przez interfejs klawiaturowy
Odłączyć klawiaturę.
Podłączyć końcówkę męską do hosta. Podłączyć końcówkę żeńską do klawiatury.
Jeśli konieczne jest zasilanie: podłączyć zewnętrzny zasilacz.

3. Kabel USB
Upewnić się, że na komputerze jest zainstalowany system operacyjny Windows 98 lub nowszy.
Podłączyć złącze USB skanera do hosta.
Jeśli konieczne jest zasilanie: podłączyć zewnętrzny zasilacz.

4. Test: odczyt kodu kreskowego
Odczytać kod kreskowy OPTICON i sprawdzić rezultat na hoście.

Połączenie BEZPRZEWODOWE:

A. Podłączenie stacji dokującej
- Uwaga dotycząca interfejsu USB: pobrać sterownik USB z witryny www.opticon.com i zainstalować go na hoście.
- Podłączanie interfejsu: podłączyć kabel interfejsu do stacji dokującej i hosta. Zawsze używać tylko jednego rodzaju interfejsu. (Przykład: nie podłączać urządzenia jednocześnie za pomocą kabla USB i kabla interfejsu RS232).
- Podłączanie zasilania: podłączyć zasilacz do stacji dokującej i gniazda zasilania.

B. Połączenie bezprzewodowe między skanerem a stacją dokującą
Aby podłączyć skaner do stacji dokującej, zeskanować etykietę z adresem urządzenia umieszczoną na spodzie stacji dokującej.

C. Test: odczytać kod kreskowy
Odczytać kod kreskowy OPTICON i sprawdzić rezultat na hoście.

W razie pytań skontaktować się z lokalnym przedstawicielem lub firmą Opticon.

ИНСТРУКЦИИ ПО УСТАНОВКЕ

ПЕРВЫЙ ШАГ: ОТКЛЮЧИТЕ ПИТАНИЕ!
- Проявляйте осторожность каждый раз при работе с оборудованием, подключенным к сети переменного или постоянного тока.
- Отключайте все оборудование перед его установкой.
- Настоятельно рекомендуется использовать кабели и блоки питания производства компании Opticon.

СЛЕДУЮЩИЕ ШАГИ:
ПОДКЛЮЧИТЕ ИНТЕРФЕЙС
- Найдите тип вашего интерфейса на соответствующей схеме.
- Подключите сканер к компьютеру, в соответствии со схемой и соответствующими инструкциями.
- Включите ваше компьютерное оборудование. В случае использования сканера, работающего от батарей, предварительно зарядите батареи.

СХЕМА И ИНСТРУКЦИИ
См. схему в левой части этой страницы.

Подключение с помощью КАБЕЛЯ

1. Кабельное подключение к интерфейсу RS 232 DB9/DB25. Вставьте коннектор в главный компьютер.
Если необходимо питание: подключите внешний блок питания.

2. Подключение к электронному соединителю.
Отключите клавиатуру.
Вставьте штепсельную часть кабеля в главный компьютер. Вставьте розеточную часть кабеля в клавиатуру.
Если необходимо питание: подключите внешний блок питания.

3. USB-кабель
Убедитесь, что на вашем компьютере установлена ОС Windows 98 или более поздней версии.
Вставьте USB-разъем сканера в главный компьютер.
Если необходимо питание: подключите внешний блок питания.

4. Проверка: считывание штрихкода
Считайте штрихкод OPTICON и проверьте результат на главном компьютере.

БЕСПРОВОДНОЕ подключение

A. Подключение базы.
- Примечание для USB-интерфейса. Скачайте драйвер USB с веб-сайта www.opticon.com и установите его на главном компьютере.
- Подключение интерфейса. Подсоедините интерфейсный кабель базы к базе и к главному компьютеру. Всегда подключайте только один тип интерфейса. (Например, не подключайте одновременно USB и RS232).
- Подключение к сети питания. Подключите блок питания к базе и сетевой розетке.

B. Беспроводное соединение между сканером и базой.
Отсканируйте этикетку с адресом устройства, которая находится в нижней части базы, чтобы подключить сканер к базе.

C. Проверка: считывание штрихкода
Считайте штрихкод OPTICON и проверьте результат на главном компьютере.

При возникновении каких-либо вопросов обращайтесь к дилеру в вашем регионе или в компанию Opticon.

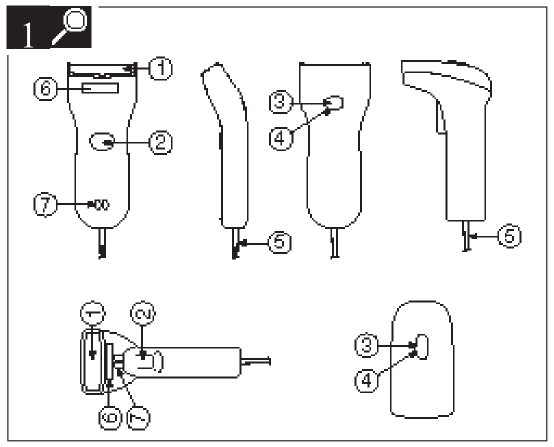

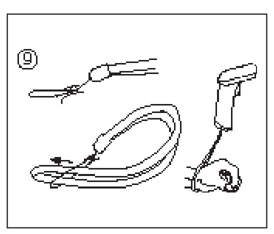

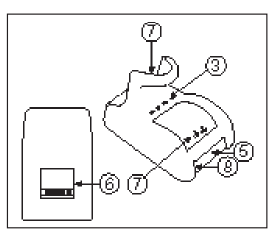

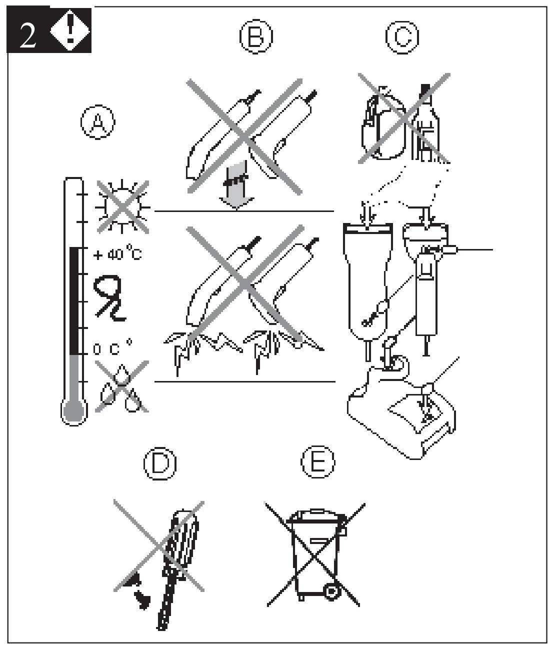

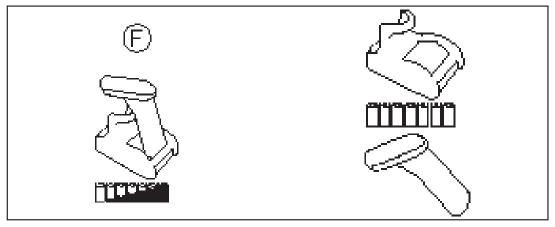

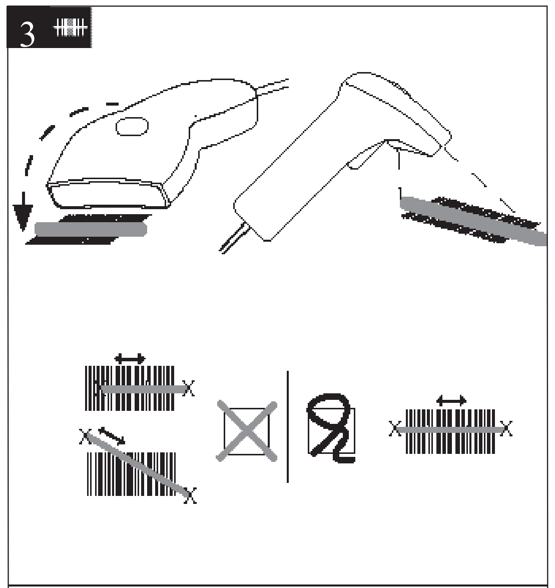

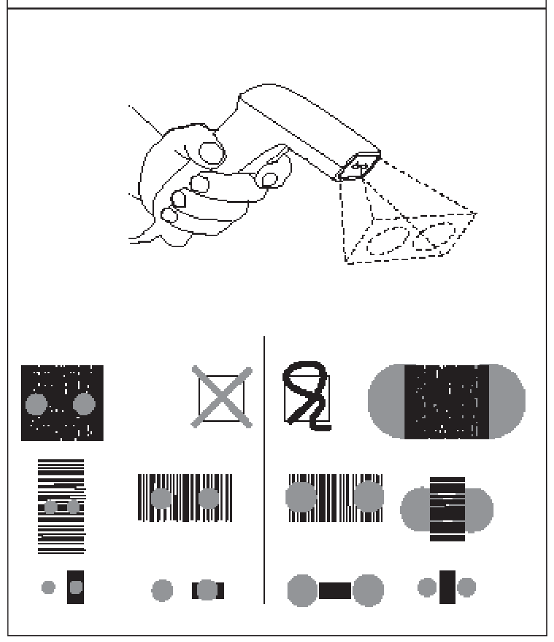

1 DETAILED VIEW

Depending on the supplied model and/or the configured options, the following options are applicable:
1. Reading window
to read the codes. Never obstruct this window!
2. Trigger key
to activate the scanner.
3. LED indicator
4. Buzzer/Beeper
Typical LED indication: • red: no code reading / no code acceptation / power is on • green: successful code reading / battery full • flashing LED: data transmission • blue: Bluetooth connection / 802.15.4 communication
5. Cable / Connector
To connect the scanner or cradle to the computer equipment consult installation instructions.
6. Scanner label / Connection label
A label is fixed to scanner and/or cable containing the serial number. On a Bluetooth product a connection label with device address might be attached. Do not remove it!
7. Charging contacts
If the scanner is inserted in the cradle the battery will automatically be charged. If no scanner is inserted, keep the charging compartment empty, do not insert paper clips, coins or other materials to avoid short circuit.
8. Input socket
Input for power supply
9. Handstrap
Fix for convenient use and to avoid drop.

2 HANDLING INSTRUCTIONS

A. Temperature conditions
Use in area's between 0 and 40°C.
Do not expose the scanner for a long time to direct sunlight, or near direct heat.
For use under extreme conditions, for example freezing area's or temperatures higher than 40°C, please contact your local dealer or Opticon.
Avoid contact with water.

B. Shock/ESD
Do not expose the scanner to strong impact, do not throw or drop the scanner. Do not present mechanical shocks to the product. Do not leave product in an area where static charge is accumulated, or near devices where electromagnetic emission is generated.

C. Cleaning
Clean the reading window regularly to maintain optimum reading performance. Clean the exterior of the scanner by wiping it with a soft, lightly moist cloth. Do not use a high pressure cleaning method. If a cleaning liquid is needed, only use one drop of a non-abrasive household liquid. Clean the electrical contacts of the scanner and the cradle with a soft dry cloth, or cotton bud. Do not use water or sanding paper. This can cause malfunction.

D. Maintenance
There are no user-serviceable parts inside the scanner. So do not try to take it apart. In case of malfunction, please consult your local dealer or Opticon.

E. Recycling & Disposal instructions
The icon on the product or package indicates that the product should not be thrown in the home waste bin. The product must be recycled as an electronic product. For proper treatment of end-of-life products consult the section for Environmental care on www.opticon.com.

F. Charging instructions
Charge the battery by placing the scanner in the cradle. Place the scanner in its cradle after scanning to maintain the capacity of the battery. THE SCANNER IS NOT WARRANTED FOR DAMAGE, DEFECTS, MALFUNCTION OR LOSS OF DATA, RESULTING FROM INCORRECT USE OF THE BATTERY.

3 READING CODES

Check the scanning engine
Is the scanning engine on? Is a red light beam visible?
If not, press the trigger key.
For models without a trigger key check the cable connection.
Approach the code
- Point the reading window of the scanner in the direction of the code.
- The code should fit from margin to margin in the light beam width.
- Move the scanner close to the label.
- Check the data at the connected computer device.

A "Good Read" means that the scanner has effectively recognized and decoded the code. In most cases, the application program will provide an indicator signal or a buzzer signal to indicate a good read to the user.
When the read is incorrect you can try again, paying attention to the instructions below.

? TROUBLE SHOOTING

General checks:
- Make sure the scanner is installed properly.
- Check the power supply of all devices.
- Is the reading window of the scanner clean?
- Are the codes on the labels damaged?

Scanner does not operate:
- Check the trigger switch
- Check if you connected the right interface

Code could not be read:
- Check that the width of the code does not exceed the width of the light beam.
- Change the angle between the code and the scanner.
- Change the distance between the code and the scanner

Communication malfunctioning:
- Check if the interface cable is undamaged, and properly connected to the cradle and the Host computer.
- Check the connection of the power supply.
- Check if the main socket has power.
- Check if the connection is configured properly.

If you can not solve the problem:
Contact your local dealer or Opticon.
When the scanner needs to be repaired:
The label with serial number should be present.
If returning the scanner, please use the original packaging to minimize the chance of damage.
More information:
The scanner is configured to default factory settings and is supplied with information that gives you a quick understanding of the product. More product details, additional support, or configuration options to your own preferences (by Opticonfigure) will be updated at www.opticon.com.

ENGLISH

---

1 PODROBNÝ POPIS

V závislosti na konkrétním modelu a/nebo konfiguraci mohou být k dispozici tyto prvky:
1. Snímací okénko
umožňující načtení kódů. Okénko nikdy nezakrývejte!
2. Spouštěcí tlačítko
pro aktivaci čtečky.
3. Kontrolka LED
4. Zvuková signalizace
Typické signály kontrolky LED: • červená barva: nenačtení kódu / nepřijetí kódu / zapnutí zařízení • zelená barva: úspěšné načtení kódu / plně nabitá baterie • blikání: přenos dat • modrá barva: připojení Bluetooth / komunikace přes rozhraní 802.15.4
5. Kabel/konektor
Postup připojení čtečky či nabíjecí jednotky k počítačovému vybavení je popsán v pokynech k instalaci.
6. Štítek čtečky / propojovací štítek
Na čtečce a/nebo kabelu je upevněn štítek se sériovým číslem. Produkty s rozhraním Bluetooth mohou být opatřeny štítkem s adresou zařízení. Štítek neodstraňujte!
7. Nabíjecí kontakty
Když je čtečka vložena do nabíjecí jednotky, její baterie se automaticky nabíjí. Když čtečka do jednotky vložena není, nabíjecí přihrádka musí zůstat prázdná. Neukládejte do ní kancelářské sponky, mince ani jiné předměty. Jinak by mohlo dojít ke zkratu.
8. Přívodní zásuvka
K připojení zdroje napájení
9. Poutko
Upevnění poutka je praktické a pomůže předcházet pádům zařízení.

2 POKYNY K PÉČI O ZAŘÍZENÍ

A. Teplotní podmínky
Zařízení používejte v prostředí s teplotou od 0 do 40 °C. Čtečka nesmí být dlouhodobě vystavena působení přímého slunečního světla ani přímých zdrojů tepla. Chcete-li zařízení používat v extrémních podmínkách, například v prostředí s teplotou pod nulou nebo naopak vyšší než 40 °C, obraťte se na místního prodejce nebo na společnost Opticon.
Chraňte zařízení před kontaktem s vodou.

B. Otřesy / elektrostatické výboje
Chraňte čtečku před silnými nárazy a pády a neházejte jí. Dále produkt chraňte před mechanickými otřesy. Nenechávejte produkt v prostředí s nahromaděným statickým nábojem ani v blízkosti zařízení, jež vysílají elektromagnetické vlny.

C. Čištění
Aby čtečka stále fungovala optimálně, pravidelně čistěte snímací okénko. Vnější část čtečky čistěte měkkým, lehce navlhčeným hadříkem. Nepoužívejte vysokotlaké čištění. Pokud je nutné použít čisticí prostředek, použijte jednu kapku neabrazivního čisticího prostředku pro domácnost. Elektrické kontakty čtečky a nabíjecí jednotky čistěte měkkým suchým hadříkem nebo vatovou tyčinkou. Nepoužívejte vodu ani smirkový papír. Mohly by zařízení poškodit.

D. Údržba
Uvnitř čtečky nejsou žádné součásti, které by mohl opravit uživatel. Proto se čtečku nepokoušejte rozebírat. Pokud zařízení nefunguje tak, jak má, kontaktujte místního prodejce nebo společnost Opticon.

E. Pokyny k recyklaci a likvidaci produktu
Ikona na produktu a obalu značí, že produkt nepatří do běžného komunálního odpadu. Musí se recyklovat jako elektronický produkt. Pokyny, jak naložit s produkty, které doslouží, najdete v oddíle věnovaném péči o životní prostředí na webu www.opticon.com.

F. Pokyny k nabíjení
Baterie se dobíjí po vložení čtečky do nabíjecí jednotky. Aby zůstala stále nabitá, po načtení kódu čtečku vždy odložte do nabíjecí jednotky. POSKYTOVANÁ ZÁRUKA NA ČTEČKU SE NEVZTAHUJE NA POŠKOZENÍ, VADY, NESPRÁVNÉ FUNGOVÁNÍ ANI ZTRÁTU DAT V DŮSLEDKU NESPRÁVNÉHO POUŽÍVÁNÍ BATERIE.

3 SNÍMÁNÍ KÓDŮ

Kontrola snímacího modulu
Je snímací modul aktivní? Je vidět červený paprsek?
Pokud ne, stiskněte spouštěcí tlačítko.
U modelů bez spouštěcího tlačítka zkontrolujte připojení kabelu.
Načtení kódu
- Nasměrujte snímací okénko čtečky směrem ke kódu.
- Světelný paprsek by měl zabírat celou šířku kódu.
- Přibližte čtečku ke štítku.
- Zkontrolujte data na připojeném počítačovém zařízení.

Pokud čtečka kód bez problémů rozpozná a dekóduje, jde o „správné přečtení". Aplikační program uživateli správné přečtení ve většině případů potvrdí prostřednictvím světelného nebo zvukového signálu.
Pokud se přečtení kódu nepodaří, projděte si níže uvedené pokyny a zkuste kód načíst znovu.

? ŘEŠENÍ POTÍŽÍ

Obecná kontrola:
- Ověřte, jestli je čtečka správně nainstalovaná.
- Zkontrolujte napájení všech zařízení.
- Je snímací okénko čtečky čisté?
- Nejsou kódy na štítcích poškozeny?

Čtečka nefunguje:
- Zkontrolujte spouštěcí tlačítko.
- Ověřte, jestli je připojeno správné rozhraní.

Nedaří se přečíst kód:
- Zkontrolujte, jestli šířka kódu nepřesahuje šířku světelného paprsku.
- Změňte úhel, pod nímž čtečka kód snímá.
- Změňte vzdálenost mezi kódem a čtečkou.

Potíže s komunikací:
- Zkontrolujte, jestli není poškozen kabel rozhraní a jestli je nabíjecí jednotka správně připojena k hostitelskému počítači.
- Zkontrolujte připojení napájecího adaptéru.
- Ověřte, jestli síťová zásuvka skutečně dodává elektrický proud.
- Zkontrolujte, jestli je správně nakonfigurováno připojení.

Pokud se vám problém nepodaří odstranit:
Kontaktujte místního prodejce nebo společnost Opticon.
Je-li čtečku nutné opravit:
Na čtečce musí být vyznačeno sériové číslo.
Při vracení čtečky použijte původní obalové materiály, aby se riziko jejího poškození snížilo na minimum.
Další informace:
Čtečka se dodává s výchozím továrním nastavením a s informacemi, které vám pomohou, abyste se s produktem rychle seznámili. Podrobnější údaje, další podporu a informace o možnostech konfigurace podle vlastních potřeb (pomocí nástroje Opticonfigure) najdete na průběžně aktualizovaném webu www.opticon.com.

ČEŠTINA

---

1 DETALJERET VISNING

Alt efter den leverede model og/eller de konfigurerede indstillinger gælder følgende indstillinger:
1. Aflæsningsvindue
for at aflæse koderne. Bloker ikke dette vindue!
2. Udløsertast
for at aktivere scanneren.
3. LED-indikator
4. Summer/bipper
Typisk LED-indikation: • rød: ingen kodeaflæsning/ingen kodeaccept/strømmen er tændt • grøn: vellykket kodeaflæsning/batteri fuldt opladet • blinkende LED: datatransmission • Blå: Bluetooth-forbindelse/802.15.4-kommunikation
5. Kabel/stik
Se installationsinstruktionerne for at forbinde scanneren eller holderen til computeren.
6. Scannermærkat/forbindelsesmærkat
Scanneren og/eller kablet er forsynet med en mærkat, hvorpå serienummeret er angivet. På Bluetooth-produkter kan der påsættes en forbindelsesmærkat med apparatets adresse. Lad den blive siddende!
7. Opladekontakter
Hvis scanneren sættes i holderen, vil batteriet automatisk blive opladet. Hvis der ikke er isat nogen scanner, skal laderummet forblive tomt, der må ikke isættes papirclips, mønter eller andre materialer for at undgå kortslutning.
8. Indgang
Indgang til strømforsyning.
9. Håndstrop
Montér den praktiske håndstrop, så du undgår at tabe scanneren.

2 HÅNDTERINGS-VEJLEDNING

A. Temperaturforhold
Brug på steder, hvor der er mellem 0 og 40 °C. Udsæt ikke scanneren for direkte sollys i længere tid og placér den ikke nær direkte varme. Ved brug under ekstreme forhold, for eksempel i fryserum eller ved temperaturer over 40 °C, skal du kontakte din lokale forhandler eller Opticon.
Undgå kontakt med vand.

B. Chok/ESD
Udsæt ikke scanneren for kraftige stød, og undlad at kaste eller tabe scanneren. Udsæt ikke produktet for mekaniske stød. Lad ikke produktet stå på et sted, hvor der ophobes statisk elektricitet, eller i nærheden af enheder, hvor der genereres elektromagnetisk emission.

C. Rengøring
Rengør aflæsningsvinduet med jævne mellemrum for at opnå den bedst mulige aflæsning. Rengør scannerens ydre ved at aftørre den med en blød, let fugtet klud. Udfør ikke rengøringen med højtryksrensning. Hvis der er brug for rengøringsvæske, må der kun bruges en dråbe ikke-slibende rengøringsvæske til husholdningsbrug. Rengør scannerens og holderens elektriske kontakter med en blød, tør klud eller en vatpind. Brug ikke vand eller sandpapir. Det kan forårsage fejlfunktion.

D. Vedligeholdelse
Der er ingen dele i scanneren, som du skal servicere. Så prøv ikke at skille den ad. Hvis den går i stykker, bedes du henvende dig til din lokale forhandler eller Opticon.

E. Genbrugs- og bortskaffelsesinstruktioner
Ikonet på produktet eller emballagen angiver, at produktet ikke må smides i skraldespanden derhjemme. Produktet skal genbruges som et elektronisk produkt. Information om korrekt behandling af produkter, hvis driftslevetid er udløbet, henvises til afsnittet Environmental care (miljøsikker pleje) på www.opticon.com.

F. Opladningsinstruktioner
Batteriet oplades ved at anbringe scanneren i holderen. Anbring scanneren i den tilhørende holder efter scanning for at holde batteriet opladet. SCANNERENS GARANTI DÆKKER IKKE SKADER, DEFEKTER, FEJL ELLER TAB AF DATA, DER SKYLDES FORKERT BRUG AF BATTERIET.

3 AFLÆSNING AF KODER

Efterse scanningsmotoren
Er scanningsmotoren tændt? Ses der en rød lysstråle?
Hvis ikke, skal du trykke på udløsertasten.
For modeller uden en udløsertast, skal du kontrollere kabelforbindelsen.
Gå tæt på koden
- Vend scannerens aflæsningsvindue, så det peger i retning af koden.
- Koden skal passe fra margin til margin i hele lysstrålens bredde.
- Bevæg scanneren tæt på mærkaten.
- Kontrollér dataene på den tilsluttede computerenhed.

En "Good Read" (god aflæsning) betyder, at scanneren har genkendt og afkodet koden. I de fleste tilfælde vil applikationsprogrammet afgive et indikatorsignal eller et summersignal for at fortælle brugeren, at der er opnået en god aflæsning.
Når aflæsningen er forkert, kan du prøve igen, så længe du er opmærksom på nedenstående instruktioner.

? FEJLFINDING

Generelle eftersyn:
- Sørg for, at scanneren er installeret korrekt.
- Kontrollér strømforsyningen til alle apparater.
- Er scannerens aflæsningsvindue rent?
- Er koderne på mærkaterne beskadigede?

Scanner virker ikke:
- Efterse udløserkontakten.
- Undersøg, om du har tilsluttet det rigtige interface.

Koden kunne ikke aflæses:
- Kontrollér, at kodens bredde ikke overstiger lysstrålens bredde.
- Justér vinklen mellem koden og scanneren.
- Justér afstanden mellem koden og scanneren.

Kommunikationsfejl:
- Kontrollér, at interfacekablet er i god stand og ordentligt forbundet til holderen og værtscomputeren.
- Kontrollér forbindelsen til strømforsyningen.
- Kontrollér, at der er strøm på hovedstikkontakten.
- Kontrollér, om forbindelsen er konfigureret korrekt.

Hvis du ikke kan løse problemet:
Kontakt din lokale forhandler eller Opticon.
Når scanneren skal repareres:
Mærkaten med serienummeret skal være til stede.
Hvis scanneren returneres, skal du bruge den originale emballage for at mindske risikoen for beskadigelse.
Yderligere oplysninger:
Scanneren er konfigureret til fabriksindstillingerne og leveres med oplysninger, der giver dig en hurtig forståelse af produktet. Yderligere produktoplysninger, ekstra support eller konfigurationsmuligheder, som du foretrækker (med Opticonfigure), opdateres på www.opticon.com.

DANSK

---

1 ΑΝΑΛΥΤΙΚΗ ΑΠΕΙΚΟΝΙΣΗ

Ανάλογα με το παρεχόμενο μοντέλο και/ή τις ρυθμισμένες επιλογές, ισχύουν οι παρακάτω επιλογές:
1. Παράθυρο ανάγνωσης
για την ανάγνωση των κωδικών. Μη φράζετε ποτέ αυτό το παράθυρο!
2. Πλήκτρο ενεργοποίησης
για την ενεργοποίηση του σαρωτή.
3. Ενδεικτική λυχνία LED
4. Κουδούνι/Βομβητής
Τυπική ένδειξη λυχνίας LED: • κόκκινο: μη ανάγνωση κώδικα / μη αποδοχή κώδικα / ενεργοποιημένη ηλεκτρική τροφοδοσία • πράσινο: επιτυχής ανάγνωση κώδικα / πλήρως φορτισμένη μπαταρία • λυχνία LED που αναβοσβήνει: μετάδοση δεδομένων • μπλε: Σύνδεση Bluetooth / επικοινωνία 802.15.4
5. Καλώδιο / Υποδοχή
Για να συνδέσετε το σαρωτή ή τη βάση στήριξης με τον εξοπλισμό του υπολογιστή, συμβουλευτείτε τις οδηγίες εγκατάστασης.
6. Σήμανση σαρωτή / σήμανση σύνδεσης
Μια σήμανση που περιέχει τον αριθμό σειράς είναι επικολλημένη στο σαρωτή και/ή το καλώδιο. Στο προϊόν Bluetooth ενδέχεται να υπάρχει προσαρτημένη μια σήμανση σύνδεσης με τη διεύθυνση της συσκευής. Μην την αφαιρείτε!
7. Επαφές φόρτισης
Αν ο σαρωτής είναι τοποθετημένος στη βάση στήριξης, η μπαταρία φορτίζεται αυτόματα. Αν δεν υπάρχει συνδεδεμένος σαρωτής, διατηρείτε το χώρο φόρτισης κενό και μην εισάγετε συνδετήρες, νομίσματα ή άλλα υλικά ώστε να αποφύγετε το βραχυκύκλωμα.
8. Υποδοχή εισόδου
Είσοδος για τροφοδοτικό
9. Λουράκι χειρός
Στερεώστε το για άνετη χρήση και αποφυγή πτώσης της συσκευής.

2 ΟΔΗΓΙΕΣ ΧΕΙΡΙΣΜΟΥ

A. Συνθήκες θερμοκρασίας
Χρησιμοποιείτε σε περιοχές με θερμοκρασία από 0 °C έως 40 °C. Μην εκθέτετε το σαρωτή στο άμεσο ηλιακό φως ή κοντά σε άμεση θερμότητα για μεγάλο χρονικό διάστημα. Για χρήση σε ακραίες συνθήκες, για παράδειγμα σε περιοχές με παγετό ή θερμοκρασίες υψηλότερες των 40 °C, επικοινωνήστε με τον αντιπρόσωπο στην περιοχή σας ή την Opticon.
Αποφύγετε την επαφή με το νερό.

B. Κραδασμοί/Ηλεκτροστατική εκφόρτιση (ESD)
Μην εκθέτετε το σαρωτή σε ισχυρές προσκρούσεις και μην τον πετάτε στον αέρα ή τον ρίχνετε κάτω. Μην επιφέρετε μηχανικούς κραδασμούς στο προϊόν. Μην αφήνετε το προϊόν σε περιοχή όπου έχουν συσσωρευθεί στατικά φορτία ή κοντά σε συσκευές που παράγουν ηλεκτρομαγνητικές εκπομπές.

C. Καθαρισμός
Καθαρίζετε τακτικά το παράθυρο ανάγνωσης ώστε να διατηρείται η βέλτιστη απόδοση όσον αφορά στην ανάγνωση. Καθαρίστε το εξωτερικό μέρος του σαρωτή με μαλακό, ελαφρά υγρό πανί. Μη χρησιμοποιείτε μέθοδο καθαρισμού με υψηλή πίεση. Αν χρειάζεται υγρό καθαρισμού, να χρησιμοποιείτε μόνο μια σταγόνα μη αποξεστικού υγρού οικιακής χρήσης. Καθαρίστε τις ηλεκτρικές επαφές του σαρωτή και της βάσης στήριξης με μαλακό, στεγνό πανί ή μπατονέτα. Μη χρησιμοποιείτε νερό ή γυαλόχαρτο. Αυτό μπορεί να προκαλέσει δυσλειτουργία.

D. Συντήρηση
Ο σαρωτής δεν περιέχει εξαρτήματα που επιδέχονται συντήρηση από το χρήστη. Συνεπώς, μην προσπαθείτε να τον αποσυναρμολογήσετε. Σε περίπτωση δυσλειτουργίας, επικοινωνήστε με τον αντιπρόσωπο στην περιοχή σας ή την Opticon.

E. Οδηγίες ανακύκλωσης και απόρριψης
Το εικονίδιο επάνω στο προϊόν ή τη συσκευασία δείχνει ότι το προϊόν δεν πρέπει να απορρίπτεται στον κάδο οικιακών απορριμμάτων. Το προϊόν πρέπει να ανακυκλώνεται ως ηλεκτρονικό προϊόν. Για τη σωστή διαχείριση των προϊόντων μετά το τέλος της διάρκειας ζωής τους, ανατρέξτε στην ενότητα «Environmental care» (Περιβαλλοντική φροντίδα) στον ιστότοπο www.opticon.com.

F. Οδηγίες φόρτισης
Φορτίστε την μπαταρία τοποθετώντας το σαρωτή στη βάση στήριξης. Τοποθετήστε το σαρωτή στη βάση στήριξης μετά τη σάρωση, ώστε η μπαταρία να διατηρείται φορτισμένη. Ο ΣΑΡΩΤΗΣ ΔΕΝ ΚΑΛΥΠΤΕΤΑΙ ΑΠΟ ΕΓΓΥΗΣΗ ΓΙΑ ΖΗΜΙΑ, ΕΛΑΤΤΩΜΑΤΑ, ΔΥΣΛΕΙΤΟΥΡΓΙΑ Ή ΑΠΩΛΕΙΑ ΔΕΔΟΜΕΝΩΝ, ΠΟΥ ΠΡΟΚΥΠΤΟΥΝ ΑΠΟ ΕΣΦΑΛΜΕΝΗ ΧΡΗΣΗ ΤΗΣ ΜΠΑΤΑΡΙΑΣ.

3 ΚΩΔΙΚΟΙ ΑΝΑΓΝΩΣΗΣ

Έλεγχος του κινητήρα σάρωσης
Είναι ο κινητήρας σάρωσης ενεργοποιημένος; Είναι ορατή μια κόκκινη δέσμη φωτός;
Αν όχι, πιέστε το πλήκτρο ενεργοποίησης.
Για μοντέλα χωρίς πλήκτρο ενεργοποίησης, ελέγξτε τη σύνδεση του καλωδίου.
Προσέγγιση του κώδικα
- Στρέψτε το παράθυρο ανάγνωσης του σαρωτή προς την κατεύθυνση του κώδικα.
- Τα δύο άκρα του κώδικα πρέπει να είναι εντός του εύρους της δέσμης φωτός.
- Φέρτε το σαρωτή κοντά στη σήμανση.
- Ελέγξτε τα δεδομένα στο συνδεδεμένο υπολογιστή.

«Καλή ανάγνωση» σημαίνει ότι ο σαρωτής έχει αναγνωρίσει και αποκωδικοποιήσει αποτελεσματικά τον κώδικα. Στις περισσότερες περιπτώσεις, το πρόγραμμα της εφαρμογής θα παρέχει μια ηχητική ένδειξη ή ένα ηχητικό σήμα που επισημαίνει στο χρήστη ότι υπάρχει καλή ανάγνωση.
Όταν η ανάγνωση είναι εσφαλμένη, μπορείτε να δοκιμάσετε ξανά λαμβάνοντας υπόψη τις παρακάτω οδηγίες.

? ΑΝΤΙΜΕΤΩΠΙΣΗ ΠΡΟΒΛΗΜΑΤΩΝ

Γενικοί έλεγχοι:
- Βεβαιωθείτε ότι ο σαρωτής έχει εγκατασταθεί σωστά.
- Ελέγξτε την ηλεκτρική τροφοδοσία όλων των συσκευών.
- Είναι το παράθυρο ανάγνωσης του σαρωτή καθαρό;
- Έχουν καταστραφεί οι κώδικες επί των σημάνσεων;

Ο σαρωτής δεν λειτουργεί:
- Ελέγξτε το διακόπτη ενεργοποίησης
- Ελέγξτε αν έχει συνδεθεί η σωστή διασύνδεση

Δεν είναι δυνατή η ανάγνωση του κώδικα:
- Ελέγξτε για να βεβαιωθείτε ότι το εύρος του κώδικα δεν υπερβαίνει το εύρος της δέσμης φωτός.
- Αλλάξτε τη γωνία μεταξύ του κώδικα και του σαρωτή.
- Αλλάξτε την απόσταση μεταξύ του κώδικα και του σαρωτή.

Δυσλειτουργία όσον αφορά την επικοινωνία:
- Ελέγξτε εάν το καλώδιο διασύνδεσης είναι άθικτο και σωστά συνδεδεμένο με τη βάση στήριξης και τον κεντρικό υπολογιστή.
- Ελέγξτε τη σύνδεση του τροφοδοτικού.
- Ελέγξτε αν η πρίζα ηλεκτρικού δικτύου παρέχει ρεύμα.
- Ελέγξτε αν η σύνδεση έχει ρυθμιστεί σωστά.

Αν δεν μπορείτε να λύσετε το πρόβλημα:
Επικοινωνήστε με τον αντιπρόσωπο στην περιοχή σας ή την Opticon.
Όταν ο σαρωτής χρειάζεται επισκευή:
Πρέπει να υπάρχει η σήμανση με τον αριθμό σειράς.
Αν πρόκειται να επιστρέψετε το σαρωτή, χρησιμοποιήστε την αρχική συσκευασία για να ελαχιστοποιήσετε την περίπτωση πρόκλησης ζημιάς.
Περισσότερες πληροφορίες:
Ο σαρωτής είναι ρυθμισμένος στις προεπιλεγμένες εργοστασιακές τιμές και παρέχεται μαζί με πληροφορίες που σας επιτρέπουν να κατανοήσετε γρήγορα το προϊόν. Ο ιστότοπος www.opticon.com θα ενημερώνεται με περισσότερες πληροφορίες για το προϊόν, πρόσθετη υποστήριξη ή επιλογές ρύθμισης σύμφωνα με τις δικές σας προτιμήσεις (από το Opticonfigure).

ΕΛΛΗΝΙΚΑ

---

1 ÜKSIKASJALIK VAADE

Olenevalt mudelist ja/või konfiguratsioonist on saadaval järgmised valikud.
1. Lugemisaken
koodide lugemiseks. Ärge tõkestage kunagi seda akent!
2. Päästiknupp
skanneri aktiveerimiseks.
3. LED-näidik
4. Sumisti/piipar
Tüüpiline LED-näit: • punane: koodi ei loetud / koodi ei võetud vastu / toide on sees • roheline: kood loeti edukalt / aku on täis • vilkuv LED: andmete edastamine • sinine: Bluetooth-ühendus / 802.15.4 side
5. Kaabel/konnektor
Skanneri või aluse ühendamiseks arvutiga vaadake paigaldusjuhiseid.
6. Skanneri/ühenduse silt
Skannerile ja/või kaablile on kinnitatud silt seerianumbriga. Bluetooth-tootel võib olla lisatud ühenduse silt seadme aadressiga. Ärge eemaldage seda!
7. Laadimiskontaktid
Kui skanner on alusesse sisestatud, laetakse akut automaatselt. Kui skanner ei ole sisestatud, hoidke laadimissektsioon tühjana. Lühise vältimiseks ärge sisestage sinna klambreid, münte ega teisi esemeid.
8. Sisendpesa
Toiteallika sisend
9. Käerihm
Mugavaks kasutamiseks ja mahapillamise vältimiseks.

2 KÄSITSEMISJUHISED

A. Temperatuuritingimused
Kasutage temperatuuril vahemikus 0–40 °C. Ärge jätke skannerit pikemaks ajaks otsese päikesevalguse kätte ega kuumuse allika lähedusse. Äärmuslikes tingimustes kasutamiseks, näiteks väga külmas piirkonnas või temperatuuril üle 40 °C, võtke ühendust kohaliku edasimüüjaga või ettevõttega Opticon. Vältige kokkupuudet veega.

B. Põrutus / elektrostaatiline lahendus
Vältige skanneri tugevaid põrutusi, ärge visake ega pillake seda maha. Vältige mehaanilisi lööke skannerile. Ärge jätke toodet piirkonda, kus esineb staatilist elektrit, ega seadmete lähedusse, mis tekitavad elektromagnetkiirgust.

C. Puhastamine
Puhastage lugemisakent regulaarselt, et säilitada parim lugemisvõime. Puhastage skanneri välispinda pehme ja kergelt niiske lapiga pühkides. Ärge kasutage suure survega puhastusmeetodit. Kui vajalik on puhastusvahend, kasutage ainult ühte tilka mitteabrasiivset majapidamisvedelikku. Puhastage skanneri ja aluse elektrikontakte pehme kuiva lapi või vatipadjaga. Ärge kasutage vett ega liivapaberit. See võib põhjustada talitlushäireid.

D. Hooldus
Skanneris ei ole kasutaja hooldatavaid osi. Seetõttu ärge proovige seda osadeks lahti võtta. Talitlushäire korral võtke ühendust kohaliku edasimüüjaga või ettevõttega Opticon.

E. Ringlussevõtu ja kõrvaldamise juhised
See tootel või pakendil olev ikoon näitab, et toodet ei tohi visata olmejäätmete hulka. Toode tuleb võtta ringlusse elektroonikaseadmena. Kasutuselt kõrvaldatud toodete õigeks käitlemiseks vaadake veebilehel www.opticon.com keskkonnakaitse osa.

F. Laadimisjuhised
Aku laadimiseks asetage skanner alusesse. Aku laetuse säilitamiseks pange skanner pärast skaneerimist tagasi alusesse. SKANNERI GARANTII ALLA EI KUULU KAHJUSTUSED, DEFEKTID, TALITLUSHÄIRED EGA ANDMETE KADUMINE, MIS ON PÕHJUSTATUD AKU VÄÄRAST KASUTAMISEST.

3 KOODIDE LUGEMINE

Kontrollige skaneerimismootorit
Kas skaneerimismootor on sisse lülitatud? Kas punane valguskiir on nähtav?
Kui ei ole, vajutage päästiknuppu.
Ilma päästiknuputa mudelitel kontrollige juhtme ühendust.
Lähenege koodile.
- Suunake skanneri lugemisaken koodi poole.
- Kood peaks äärest ääreni valguskiire laiusesse mahtuma.
- Liigutage skanner sildi lähedale.
- Kontrollige andmeid ühendatud arvutis.

„Edukas lugemine" tähendab, et skanner on koodi edukalt tuvastanud ja dekodeerinud. Enamasti teavitab rakendusprogramm näidiku või sumisti signaaliga kasutajat edukast lugemisest.
Kui loetu ei olnud õige, võite uuesti proovida, pöörates tähelepanu allpool olevatele juhistele.

? TÕRKEOTSING

Üldine kontrollimine
- Veenduge, et skanner oleks õigesti paigaldatud.
- Kontrollige kõikide seadmete elektritoidet.
- Kas skanneri lugemisaken on puhas?
- Kas siltidel olevad koodid on kahjustatud?

Skanner ei tööta
- Kontrollige päästiknuppu.
- Kontrollige, kas ühendasite õige liidese.

Koodi ei saanud lugeda
- Kontrollige, et koodi laius ei ületaks valguskiire laiust.
- Muutke koodi ja skanneri vahelist nurka.
- Muutke koodi ja skanneri vahelist kaugust.

Sidehäire
- Kontrollige, kas liidesekaablil on kahjustusi ning kas see on aluse ja hostarvutiga õigesti ühendatud.
- Kontrollige elektritoite ühendust.
- Kontrollige, kas pistikupesas on vool.
- Kontrollige, kas ühendus on õigesti seadistatud.

Kui te ei suuda probleemi lahendada
Võtke ühendust kohaliku edasimüüjaga või ettevõttega Opticon.
Kui skanner vajab remonti
Olemas peaks olema seerianumbriga silt.
Skannerit tagastades kasutage originaalpakendit, et viia kahjustuste võimalus miinimumini.
Lisateave
Skanner on seadistatud tehase vaikesätetele ja varustatud teabega, mis annab teile tootest kiire ülevaate. Värskeimat teavet toote, lisatoe või teie eelistuste järgi seadistamise võimaluste kohta (Opticonfigure'i poolt) leiate veebilehelt www.opticon.com.

EESTI KEEL

---

1 YKSITYISKOHTAINEN NÄKYMÄ

Toimitetusta mallista ja/tai konfiguroiduista vaihtoehdoista riippuen seuraavat vaihtoehdot ovat mahdollisia:
1. Lukuikkuna
koodien lukemista varten. Älä koskaan peitä tätä ikkunaa!
2. Liipaisin
lukijan aktivoimiseksi.
3. LED-valo
4. Summeri/piippari
Tyypillinen LED-valo: • punainen: ei koodin lukua / ei hyväksyttyä koodia / virta päällä • vihreä: koodin luku onnistunut / akku täynnä • vilkkuva LED: tiedonsiirto • sininen: Bluetooth-yhteys / 802.15.4 -tiedonsiirto
5. Kaapeli/liitin
Lukijan tai telakointiaseman liittäminen tietokonelaitteistoon: katso asennusohjeet.
6. Lukijan tarra / liittimen tarra
Sarjanumeron sisältävä tarra on kiinnitetty lukijaan ja/tai kaapeliin. Bluetooth-tuotteessa voi olla yhteystarra, jossa on laitteen osoite. Älä poista sitä!
7. Latausliittimet
Jos lukija on telakointiasemassa, akku latautuu automaattisesti. Jos lukijaa ei ole työnnetty sisään, pidä latausosa tyhjänä. Älä työnnä sinne paperiliittimiä, kolikoita tai muita materiaaleja, koska ne voivat aiheuttaa oikosulun.
8. Vastake pistoketta varten
Vastake virtalähteen pistoketta varten
9. Käsihihna
Kiinnitä hihna paikalleen, jotta lukulaite ei putoa.

2 KÄSITTELYOHJEET

A. Lämpötila
Käytä tiloissa, joiden lämpötila on 0–40 °C. Älä altista lukijaa pitkäksi aikaa suoralle auringonvalolle tai suoralle lämmönlähteelle. Jos laitetta käytetään äärimmäisissä olosuhteissa, esimerkiksi jääkylmissä tiloissa tai yli 40 °C:n lämpötilassa, ota yhteyttä paikalliseen myyjään tai Opticoniin.
Vältä kosketusta veden kanssa.

B. Isku / sähköstaattinen purkaus
Älä altista lukijaa voimakkaille iskuille, äläkä heitä tai pudota lukijaa. Vältä tuotteeseen kohdistuvia mekaanisia iskuja. Älä jätä tuotetta paikkaan, johon kerääntyy staattista varausta, tai lähelle laitteita, jotka tuottavat sähkömagneettisia päästöjä.

C. Puhdistus
Puhdista lukuikkuna säännöllisesti, jotta lukutoiminto säilyy optimaalisena. Puhdista lukijan ulkopinta pyyhkimällä sitä pehmeällä, hieman kostealla kankaalla. Älä käytä korkeapaineista puhdistusmenetelmää. Jos puhdistusnestettä tarvitaan, käytä vain yksi tippa hankaamatonta kotitaloudessa käytettävää puhdistusnestettä. Puhdista lukijan sähköliittimet ja telakointiasema kuivalla pehmeällä kankaalla tai vanupuikolla. Älä käytä vettä tai hiekkapaperia. Tämä voi aiheuttaa laitteeseen toimintahäiriön.

D. Huolto
Lukijan sisällä ei ole käyttäjän huollettavia osia. Älä siis yritä purkaa sitä. Vian sattuessa ota yhteyttä paikalliseen myyjään tai Opticoniin.

E. Kierrätystä ja hävittämistä koskevia ohjeita
Tuotteen tai pakkauksen kuvake tarkoittaa, että tuotetta ei saa hävittää kotitalousjätteiden mukana. Tuote on kierrätettävä elektroniikkatuotteena. Käyttöiän loppuun tulleiden tuotteiden oikeaa käsittelyä käsitellään kohdassa Environmental care (Ympäristönsuojelu) osoitteessa www.opticon.com.

F. Latausohjeet
Lataa akku asettamalla lukija telakointiasemaan. Aseta lukija telakointiasemaan lukemisen jälkeen akun varauksen ylläpitämiseksi. LUKIJAN TAKUU EI KATA AKUN VÄÄRÄSTÄ KÄYTÖSTÄ JOHTUVIA VAURIOITA, VIKOJA, TOIMINTAHÄIRIÖITÄ TAI TIETOJEN KATOAMISTA.

3 LUKUKOODIT

Tarkista lukukone.
Onko lukukone päällä? Onko punainen valokeila näkyvissä?
Jos ei, paina liipaisinta.
Jos mallissa ei ole liipaisinta, tarkista kaapeliliitäntä.
Lähesty koodia.
- Suuntaa lukijan lukuikkuna koodia kohti.
- Koodin pitäisi mahtua leveyssuunnassa valokeilan sisään.
- Siirrä lukija lähelle etikettiä.
- Tarkista kytketyn tietokonelaitteen tiedot.

"Onnistunut luku" tarkoittaa, että lukija on tunnistanut ja purkanut koodin tehokkaasti. Useimmissa tapauksissa sovellusohjelma antaa käyttäjälle onnistuneen luvun vahvistavan valo- tai äänimerkin.
Jos luku on epäonnistunut, voit yrittää uudelleen noudattaen alla olevia ohjeita.

? VIANETSINTÄ

Yleiset tarkistukset:
- Varmista, että lukija on asennettu oikein.
- Tarkista kaikkien laitteiden virtalähteet.
- Onko lukijan lukuikkuna puhdas?
- Ovatko etikettien koodit vaurioituneet?

Lukija ei toimi:
- Tarkista liipaisimen kytkin.
- Tarkista, oletko kytkenyt oikean liittymän.

Koodia ei voitu lukea:
- Tarkista, että koodin leveys ei ylitä valokeilan leveyttä.
- Tarkista koodin ja lukijan välinen kulma.
- Muuta koodin ja lukijan välistä etäisyyttä.

Viestintävirhe:
- Tarkista, että liittymäkaapeli on ehjä ja kytketty oikein telakointiasemaan ja isäntätietokoneeseen.
- Tarkista virtalähteen liitin.
- Tarkista, onko pistorasiassa virtaa.
- Tarkista, onko liitin konfiguroitu oikein.

Jos et pysty ratkaisemaan ongelmaa:
Ota yhteyttä paikalliseen myyjään tai Opticoniin.
Jos lukija on korjattava:
Sarjanumeron sisältävän tarran tulee olla lukulaitteessa.
Jos palautat lukijan, käytä alkuperäistä pakkausta lukijan vaurioitumisen estämiseksi.
Lisätietoja:
Lukija on konfiguroitu oletusarvoisiin tehdasasetuksiin, ja sen mukana tulee tietoja, joiden avulla voit tutustua tuotteeseen nopeasti. Lisää tuotetietoja, lisätukea tai omia mieltymyksiäsi vastaavia konfigurointivaihtoehtoja (Opticonfigure) päivitetään osoitteeseen www.opticon.com.

SUOMI

---

1 DETALJERT OVERSIKT

Avhengig av modellen og/eller konfigurasjonen, gjelder følgende:
1. Avlesningsvindu
for å lese kodene. Dekk aldri til dette vinduet!
2. Utløserknapp
for å aktivere leseren.
3. LED-indikator
4. Summer/varsler
Typisk LED-indikasjon: • rød: ingen kode lest / ingen kode akseptert / strøm er på • grønn: kode lest / batteriet er fullt • blinkende LED: dataoverføring • blå: Bluetooth-tilkobling / 802.15.4-kommunikasjon
5. Kabel/kontakt
For å koble leseren eller holderen til datamaskinen, se installasjonsinstruksjonene.
6. Leseretikett/tilkoblingsetikett
Det sitter en etikett med et serienummer på leseren og/eller kabelen. På et Bluetooth-produkt kan det være en tilkoblingsetikett med enhetens adresse. Ikke fjern denne!
7. Ladekontakter
Når leseren settes i holderen, lades batteriet automatisk. Når leseren ikke sitter i holderen, skal ladeåpningen holdes tomt og uten objekter som kan forårsake kortslutning (som binderser, mynter osv.).
8. Inngangskontakt
Inngang for strømforsyningen
9. Håndstropp
For praktisk håndtering og for ikke å miste leseren.

2 HÅNDTERINGS-INSTRUKSJONER

A. Temperaturbegrensning
Bruk leseren i temperaturer mellom 0 og 40 °C. Ikke utsett leseren for direkte sollys eller annen varmekilde i lengre tid. For bruk under ekstreme forhold, som ved temperaturer under frysepunktet eller over 40 °C, ber vi deg kontakte din lokale forhandler eller Opticon.
Unngå kontakt med vann.

B. Støt / statisk elektrisitet
Ikke utsett leseren for harde støt. Ikke kast eller mist leseren ned. Ikke utsett produktet for mekanisk støt. Ikke oppbevar produktet på steder der det akkumuleres statiske ladninger, heller ikke i nærheten av enheter som avgir elektromagnetisk stråling.

C. Rengjøring
Rengjør avlesningsvinduet jevnlig for optimal avlesning. Rengjør utsiden av leseren med en myk, lett fuktet klut. Ikke bruk noen form for høytrykksrengjøring. Ved behov kan du bruke en dråpe med et skånsomt rengjøringsmiddel. Rengjør de elektriske kontaktene på leseren og holderen med en myk og tørr klut eller en vattpinne. Ikke bruk vann eller slipepapir. Dette kan føre til funksjonsfeil.

D. Vedlikehold
Leseren har ingen innvendige komponenter som brukeren kan utføre service på. Forsøk derfor ikke å åpne leseren. Ved funksjonsfeil ber vi deg kontakte din lokale forhandler eller Opticon.

E. Instruksjoner for gjenvinning og kassering
Ikonet på produktet eller emballasjen indikerer at produktet ikke skal kastes sammen med vanlig husholdningsavfall. Produktet skal gjenvinnes som et elektronisk produkt. For korrekt behandling av produkter etter endt levetid, se avsnittet om miljøvern på www.opticon.com.

F. Ladeinstruksjoner
Batteriet lades ved å plassere leseren i holderen. Plasser leseren i holderen etter skanning for å opprettholde batteriets kapasitet. LESERENS GARANTI DEKKER IKKE SKADE, DEFEKTER, FUNKSJONSFEIL ELLER DATATAP SOM SKYLDES FEIL BRUK AV BATTERIET.

3 LESE KODER

Sjekk lesemotoren
Er lesemotoren på? Er en rød lysstråle synlig?
Hvis ikke, trykk på utløserknappen.
For modeller uten utløserknapp sjekker du kabeltilkoblingen.
Rett leseren mot koden
- Rett avlesningsvinduet på leseren mot strekkoden.
- Kodens bredde fra marg til marg skal passe i lysstrålens bredde.
- Beveg leseren nærmere koden.
- Sjekk dataene på den tilkoblede datamaskinen.

En "Good Read" (God avlesning) betyr at leseren har gjenkjent og tolket strekkoden. I de fleste tilfeller vil programmet gi et lampe- eller lydsignal som indikerer en god avlesning.
Hvis avlesningen ikke er god, kan du prøve på nytt og følge instruksjonene ovenfor nøye.

? FEILSØKING

Generell sjekk:
- Påse at leseren er korrekt installert.
- Sjekk strømforsyningen på alle enheter.
- Er avlesningsvinduet på leseren rent?
- Er strekkodene på etiketten skadet?

Leseren aktiveres ikke:
- Sjekk utløserknappen.
- Kontroller at du har koblet til riktig grensesnitt.

Koden kunne ikke leses:
- Sjekk at bredden på strekkoden ikke er større enn bredden på lysstrålen.
- Endre vinkelen mellom koden og leseren.
- Endre avstanden mellom koden og leseren.

Kommunikasjonsfeil:
- Sjekk at grensesnittkabelen er uten skade og at den er korrekt koblet til holderen og til vertsmaskinen.
- Sjekk tilkoblingen av strømforsyningen.
- Sjekk at det er strøm i stikkontakten.
- Sjekk at tilkoblingen er korrekt konfigurert.

Hvis du ikke kan løse problemet:
Kontakt din lokale forhandler eller Opticon.
Når leseren må repareres:
Etiketten med serienummeret må sitte på.
Hvis du returnerer leseren, må du bruke den originale emballasjen for å minimere risikoen for skade.
Mer informasjon:
Leseren er konfigurert med standard fabrikkinnstillinger og leveres med informasjon som gir en rask forståelse av produktet. Flere produktopplysninger, ytterligere støtte eller alternative konfigurasjoner som passer dine behov (med Opticonfigure) finner du på www.opticon.com.

NORSK

---

1 WIDOK SZCZEGÓŁOWY

W zależności od modelu i skonfigurowanych opcji wyróżnia się następujące elementy:
1. Okienko odczytu
Służy do odczytu kodów. Nigdy nie należy go zasłaniać!
2. Przycisk aktywacji
Służy do uruchamiania skanera.
3. Dioda LED
4. Sygnalizator dźwiękowy
Typowe wskazania diody LED: • czerwony: brak odczytu kodu/brak akceptacji kodu/zasilanie włączone • zielony: pomyślny odczyt kodu/pełny akumulator • migająca dioda LED: przesyłanie danych • niebieski: połączenie Bluetooth/łączność w standardzie 802.15.4
5. Kabel/złącze
Aby podłączyć s¬kaner lub stację dokującą do komputera, należy się zapoznać z instrukcją dotyczącą instalacji.
6. Etykieta skanera/etykieta połączenia
Na skanerze lub kablu znajduje się etykieta z numerem seryjnym. Na urządzeniu Bluetooth może być umieszczona etykieta połączenia z adresem urządzenia. Nie należy jej usuwać!
7. Styki ładowania
Po umieszczeniu skanera w stacji dokującej ładowanie akumulatora rozpoczyna się automatycznie. Jeśli w stacji dokującej nie ma skanera, miejsce służące do ładowania musi być puste. Nie umieszczać w nim spinaczy do papieru, monet ani innych przedmiotów, ponieważ grozi to zwarciem.
8. Gniazdo wejściowe
Gniazdo zasilania
9. Pasek na rękę
Zapewnia komfortową pracę i pozwala zapobiec upuszczeniu skanera.

2 INSTRUKCJA DOTYCZĄCA EKSPLOATACJI

A. Temperatura
Używać w miejscach o temperaturze od 0 do 40°C. Nie wystawiać skanera na długotrwałe i bezpośrednie działanie światła słonecznego ani nie umieszczać na długo w pobliżu źródeł ciepła. Aby korzystać z urządzenia w ekstremalnych warunkach, np. w temperaturze poniżej zera lub przekraczającej 40°C, należy się skontaktować z lokalnym przedstawicielem lub firmą Opticon. Unikać kontaktu z wodą.

B. Wstrząsy/wyładowania elektrostatyczne
Nie narażać skanera na silne uderzenia, nie rzucać nim ani go nie upuszczać. Nie wystawiać urządzenia na działanie wstrząsów mechanicznych. Nie pozostawiać produktu w miejscu gromadzenia się ładunków elektrostatycznych ani w pobliżu urządzeń generujących emisje elektromagnetyczne.

C. Czyszczenie
Regularnie czyścić okienko odczytu, aby utrzymać optymalne działanie. Zewnętrzne części skanera przecierać miękką, lekko wilgotną ściereczką. Nie czyścić pod wysokim ciśnieniem. Jeśli konieczne jest zastosowanie cieczy, użyć jednej kropli delikatnego środka czyszczącego stosowanego w gospodarstwie domowym. Styki elektryczne skanera i stację dokującą czyścić za pomocą miękkiej i suchej ściereczki lub patyczka kosmetycznego. Nie używać wody ani papieru ściernego. Może to spowodować nieprawidłowe działanie produktu.

D. Konserwacja
Wewnątrz skanera nie ma części przeznaczonych do serwisowania przez użytkownika. Nie należy więc demontować urządzenia. W razie nieprawidłowego działania skontaktować się z lokalnym przedstawicielem lub firmą Opticon.

E. Instrukcje dotyczące recyklingu i utylizacji
Ten symbol znajdujący się na produkcie lub opakowaniu oznacza, że produktu nie należy wyrzucać razem z odpadami komunalnymi. Musi on zostać poddany recyklingowi jako produkt elektroniczny. Wskazówki na temat prawidłowego postępowania z produktami wycofanymi z eksploatacji można znaleźć w informacjach dotyczących troski o środowisko naturalne, które są dostępne w witrynie www.opticon.com.

F. Instrukcje dotyczące ładowania
W celu naładowania akumulatora należy umieścić skaner w stacji dokującej. Aby utrzymać wydajność akumulatora, po zeskanowaniu kodu należy odkładać skaner do stacji dokującej. TEN SKANER NIE JEST OBJĘTY GWARANCJĄ Z TYTUŁU USZKODZEŃ, WAD, NIEPRAWIDŁOWEGO DZIAŁANIA ANI UTRATY DANYCH WYNIKAJĄCYCH Z NIEPRAWIDŁOWEJ EKSPLOATACJI AKUMULATORA.

3 ODCZYTYWANIE KODÓW

Sprawdzenie mechanizmu skanującego
Czy mechanizm skanujący jest włączony?
Czy widać wiązkę czerwonego światła?
Jeśli nie, nacisnąć przycisk aktywacji.
W przypadku modeli bez przycisku aktywacji sprawdzić podłączenie kabla.
Zbliżanie skanera do kodu
- Skierować okienko odczytu skanera w stronę kodu.
- Wiązka światła powinna obejmować cały kod, od lewej do prawej strony.
- Zbliżyć skaner do etykiety.
- Sprawdzić dane na podłączonym komputerze.

Wyświetlenie komunikatu z informacją o prawidłowym odczycie oznacza, że skaner pomyślnie rozpoznał i odczytał kod. W większości przypadków prawidłowemu odczytowi towarzyszy sygnał świetlny lub dźwiękowy.
Jeśli odczyt się nie powiódł, spróbować ponownie, zwracając uwagę na poniższe instrukcje.

? ROZWIĄZYWANIE PROBLEMÓW

Kontrole ogólne:
- Sprawdzić, czy skaner jest prawidłowo zainstalowany.
- Sprawdzić, czy wszystkie urządzenia są zasilane.
- Czy okienko odczytu skanera jest czyste?
- Czy kody na etykietach są uszkodzone?

Skaner nie działa:
- Sprawdzić przełącznik aktywacji.
- Sprawdzić, czy podłączono właściwy interfejs.

Nie można odczytać kodu:
- Sprawdzić, czy szerokość kodu nie jest większa niż szerokość wiązki światła.
- Zmienić kąt nachylenia skanera w stosunku do kodu.
- Zmienić odległość między kodem a skanerem.

Zakłócenia w łączności:
- Sprawdzić, czy kabel interfejsu nie jest uszkodzony oraz czy jest prawidłowo podłączony do stacji dokującej i hosta (komputera).
- Sprawdzić podłączenie zasilacza.
- Sprawdzić, czy gniazdo zasilania znajduje się pod napięciem.
- Sprawdzić, czy połączenie jest skonfigurowane prawidłowo.

Jeśli nie można rozwiązać problemu:
Skontaktować z lokalnym przedstawicielem lub firmą Opticon.
Jeśli zachodzi konieczność naprawy skanera:
Na urządzeniu musi się znajdować etykieta z numerem seryjnym.
Zwracany skaner umieścić w oryginalnym opakowaniu, aby zminimalizować ryzyko uszkodzenia.
Więcej informacji:
Na skanerze są zapisane domyślne ustawienia fabryczne. Jest on dostarczany wraz z informacjami, dzięki którym można szybko poznać sposób jego działania. Szczegółowe dane na temat produktu oraz informacje o dodatkowym wsparciu i opcjach konfiguracji umożliwiających dostosowanie produktu do własnych preferencji (dzięki Opticonfigure) są publikowane w witrynie www.opticon.com.

POLSKI

---

1 ПОДРОБНОЕ ОПИСАНИЕ

В зависимости от поставляемой модели и/или установленных настроек, доступны следующие опции.
1. Окно для считывания
штрихкодов. Никогда не загораживайте это окно!
2. Кнопка запуска
для активации сканера.
3. Светодиодный индикатор
4. Зуммер/звуковой сигнализатор
Стандартная светодиодная индикация:
• красный: штрихкод не считывается/штрихкод не принят/питание включено • зеленый: штрихкод успешно считан/батареи заряжены • мигающий светодиодный индикатор: выполняется передача данных • синий: соединение через Bluetooth/протокол связи 802.15.4
5. Кабель/коннектор
Для подключения сканера или базы к компьютерному оборудованию ознакомьтесь с инструкциями по установке.
6. Этикетка сканера/наклейка со схемой подключения
Этикетка, на которой указан серийный номер, приклеена к сканеру и/или кабелю. На устройстве Bluetooth может присутствовать наклейка со схемой подключения, на которой указан адрес устройства. Не отклеивайте ее!
7. Контакты для зарядки
Когда сканер установлен на базу, батареи будут заряжаться автоматически. При отсутствии сканера на базе отсек для зарядки должен быть пустым; не вставляйте туда скрепки, монеты или иные предметы во избежание короткого замыкания.
8. Входное гнездо
Гнездо для подключения к блоку питания
9. Ремешок
Крепление для удобного использования и предотвращения падения.

2 ИНСТРУКЦИИ ПО ОБРАЩЕНИЮ

A. Температурные условия
Используйте при температуре от 0 до 40 °C. Не подвергайте сканер длительному воздействию прямых солнечных лучей и не держите его вблизи открытого источника тепла. При необходимости использования в экстремальных условиях, например в зоне с пониженной температурой или при температуре выше 40 °C, обратитесь к дилеру в вашем регионе или в компанию Opticon.
Избегайте контакта с водой.

B. Ударные воздействия/электростатический разряд
Не подвергайте сканер сильному воздействию, не бросайте и не роняйте его. Не подвергайте продукт механическим ударам. Не оставляйте продукт в месте накопления статического электричества или вблизи устройств, генерирующих электромагнитное излучение.

C. Очистка
Регулярно очищайте окно для считывания для поддержания оптимального качества считывания. Очищайте внешнюю поверхность сканера мягкой, слегка увлажненной салфеткой. Не используйте метод очистки под высоким давлением. Если необходимо чистящее средство, используйте одну каплю неабразивного бытового чистящего средства. Очищайте электрические контакты сканера и базы мягкой сухой тканью или ватной палочкой. Не используйте воду или наждачную бумагу. Это может привести к неисправности устройства.

D. Техническое обслуживание
Сканер не содержит деталей, обслуживаемых пользователем. Не пытайтесь разобрать сканер. В случае возникновения неисправности обращайтесь к дилеру в вашем регионе или в компанию Opticon.

E. Инструкции по переработке и утилизации
Значок на продукте или упаковке обозначает, что продукт нельзя утилизировать вместе с бытовыми отходами. Он должен быть переработан, как электронное устройство. Указания по правильному обращению с продуктами после окончания срока их службы см. в разделе «Забота об окружающей среде» на веб-сайте www.opticon.com.

F. Инструкции по зарядке
Заряжайте батареи, помещая сканер на базу. После каждого сканирования ставьте сканер на базу для поддержания уровня заряда батарей. ГАРАНТИЯ СКАНЕРА НЕ РАСПРОСТРАНЯЕТСЯ НА ПОВРЕЖДЕНИЯ, ДЕФЕКТЫ, НЕИСПРАВНОСТИ ИЛИ ПОТЕРЮ ДАННЫХ, ВОЗНИКШИЕ В РЕЗУЛЬТАТЕ НЕКОРРЕКТНОГО ИСПОЛЬЗОВАНИЯ БАТАРЕЙ.

3 СЧИТЫВАНИЕ ШТРИХКОДОВ

Проверьте сканирующий механизм. Включен ли сканирующий механизм? Виден ли световой пучок красного цвета?
Если нет, нажмите кнопку запуска.
При использовании модели, не имеющей кнопки запуска, проверьте кабельное соединение.
Порядок считывания штрихкода.
- Наведите окно сканера для считывания на штрихкод.
- Штрихкод должен умещаться в пределах ширины светового пучка.
- Подведите сканер ближе к этикетке.
- Проверьте данные на подключенном компьютерном устройстве.

«Считывание успешно» означает, что сканер успешно распознал и декодировал штрихкод. В большинстве случаев программное приложение воспроизведет звуковой или иной сигнал, указывающий на успешное считывание.
В случае некорректного считывания вы можете повторить попытку, принимая во внимание инструкции, приведенные ниже.

? ПОИСК И УСТРАНЕНИЕ НЕИСПРАВНОСТЕЙ

Общие проверки.
- Убедитесь, что сканер установлен правильно.
- Проверьте все устройства на предмет подключения к блоку питания.
- Не загрязнено ли окно сканера для считывания?
- Не повреждены ли штрихкоды на этикетках?

Если сканер не работает:
- проверьте кнопку запуска;
- проверьте, правильный ли интерфейс вы подключили.

Штрихкод не считывается:
- убедитесь, что ширина штрихкода не выходит за границы ширины светового пучка;
- поменяйте угол наклона сканера по отношению к штрихкоду;
- измените расстояние между сканером и штрихкодом.

Неисправность подключения:
- убедитесь, что интерфейсный кабель не поврежден и правильно подключен к базе и главному компьютеру;
- проверьте подключение к блоку питания;
- проверьте, есть ли электричество в сетевой розетке;
- проверьте правильность настройки соединения.

Если проблема не решается:
обратитесь к дилеру в вашем регионе или в компанию Opticon.
В случае необходимости проведения ремонта сканера:
на сканере должна присутствовать этикетка с серийным номером.
При возврате сканера используйте оригинальную упаковку, чтобы минимизировать возможность повреждения.
Дополнительная информация.
На сканере установлены заводские настройки по умолчанию; поставка включает информацию, которая дает вам общее представление о продукте. Более подробная информация о продукте, дополнительная поддержка или варианты конфигурации по вашим предпочтениям (Opticonfigure) будут представлены на веб-сайте www.opticon.com.

РУССКИЙ